15°-55°

FAKRO®

FWP

NC 1K4_FWP_24.04.08_FAKRO_KB3586

T20
PZ2

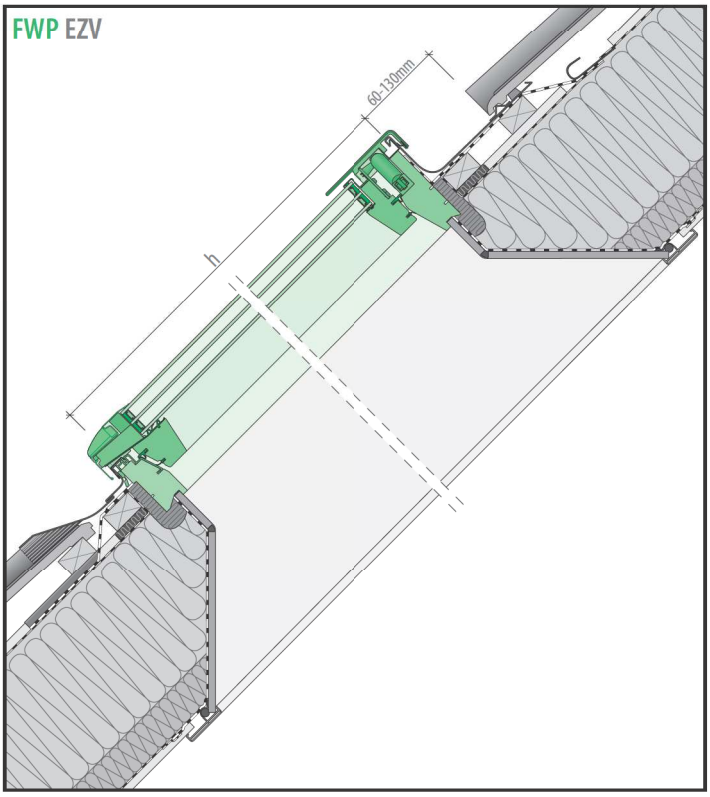
FWP EZV
60-130mm
h

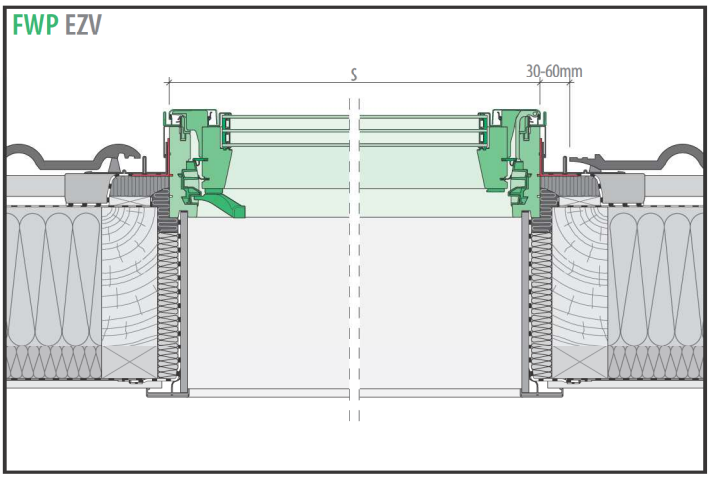
FWP EZV
s
30-60mm

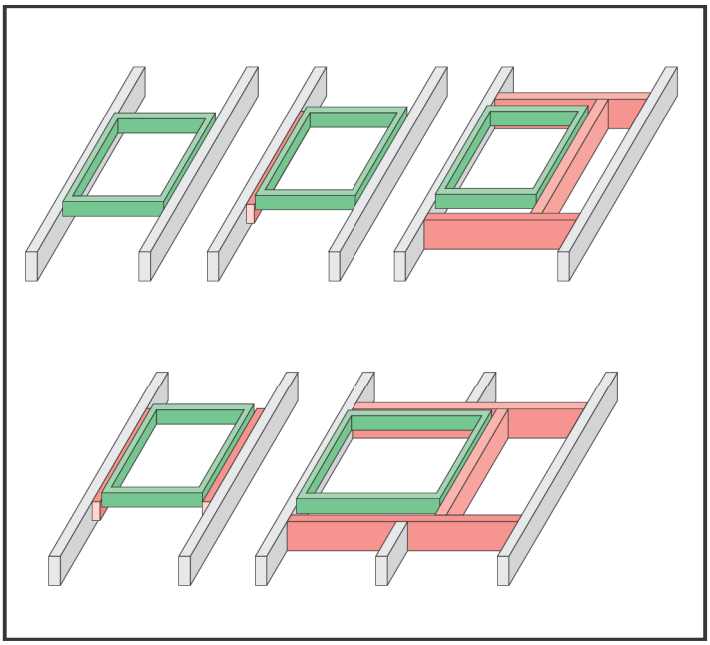

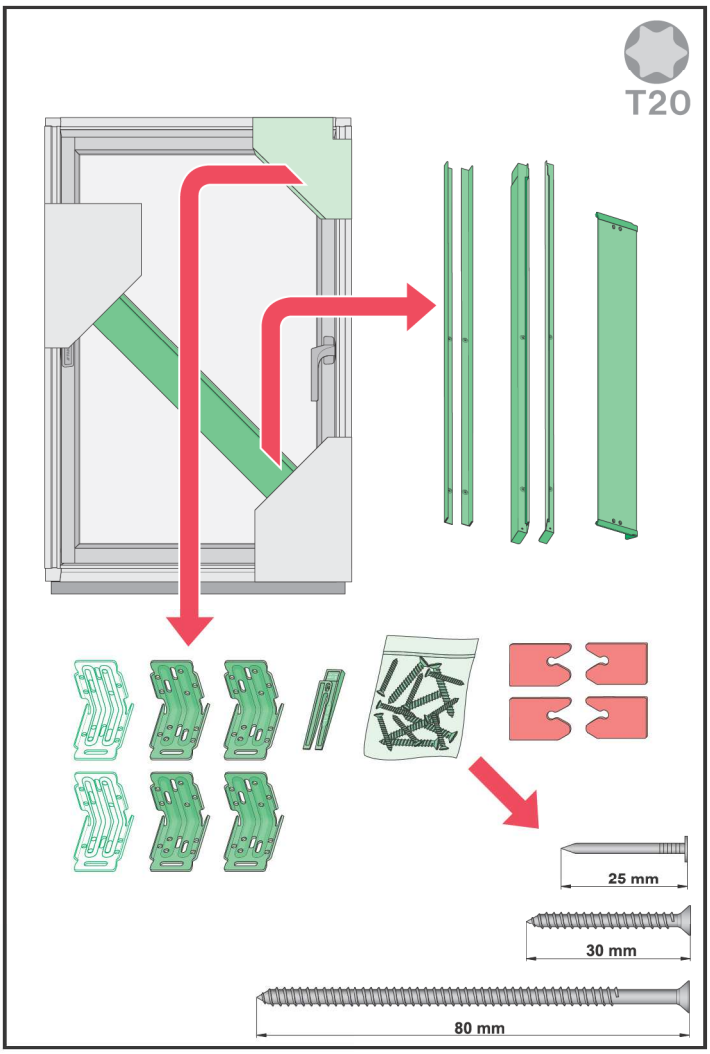
T20
25 mm
30 mm
80 mm

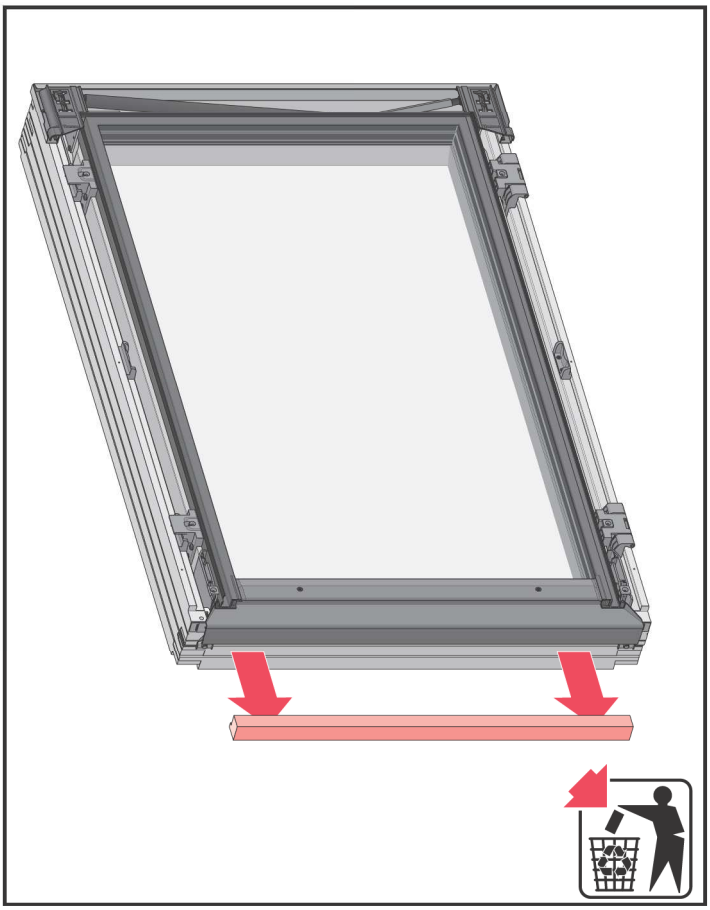

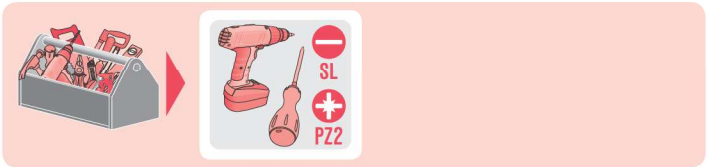

FWP
78x118
78x140
78x160
94x98
94x118
94x140
94x160

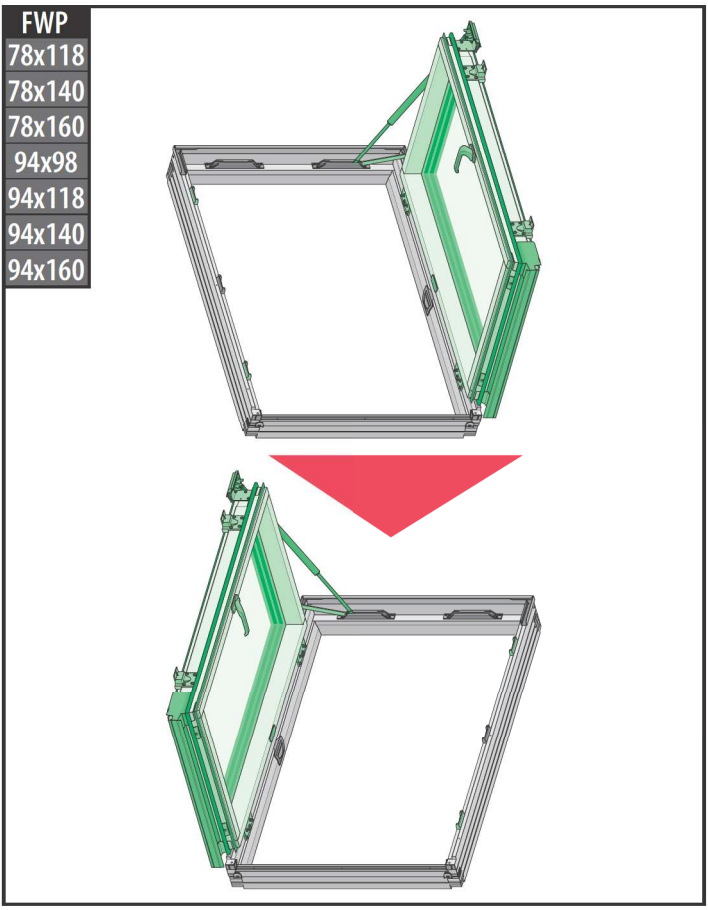

FWP
55x78
55x98
55x118
66x78
66x98
66x118
78x98

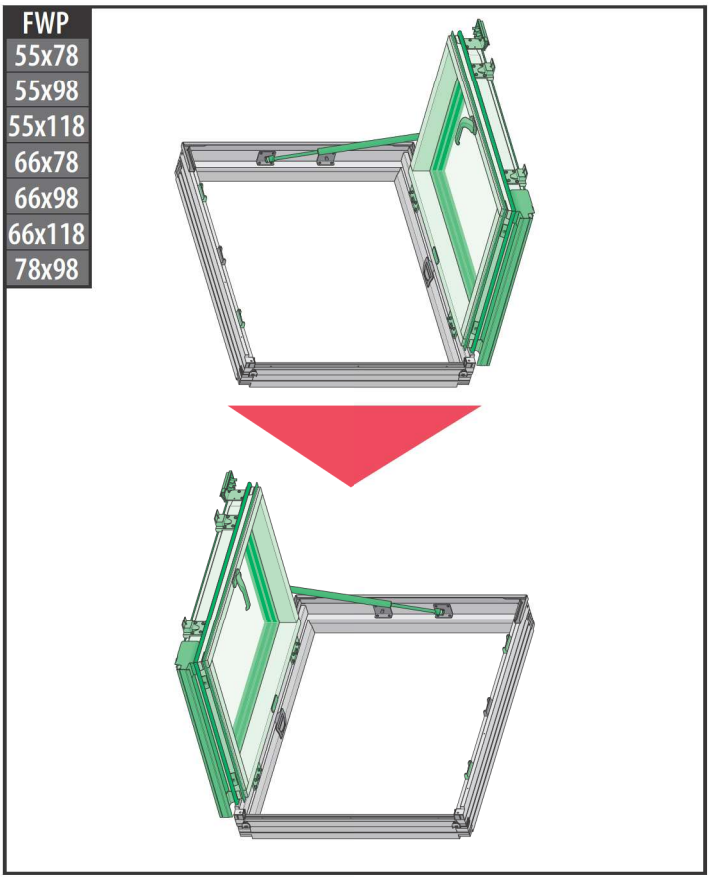

1a

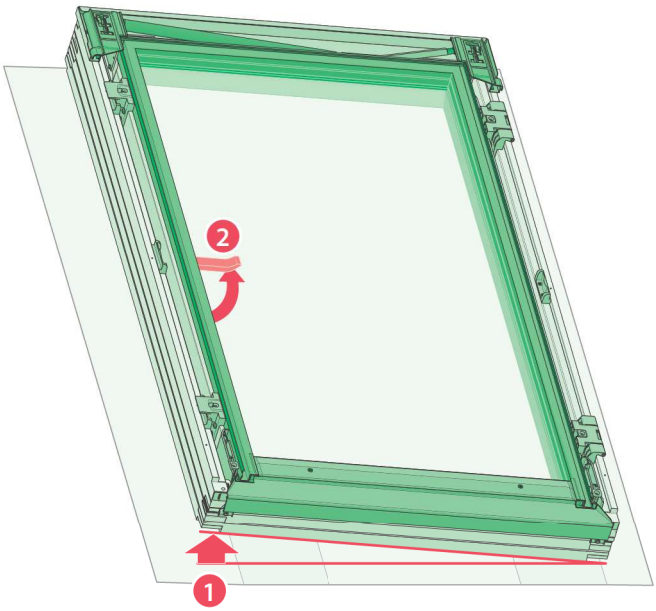

1b

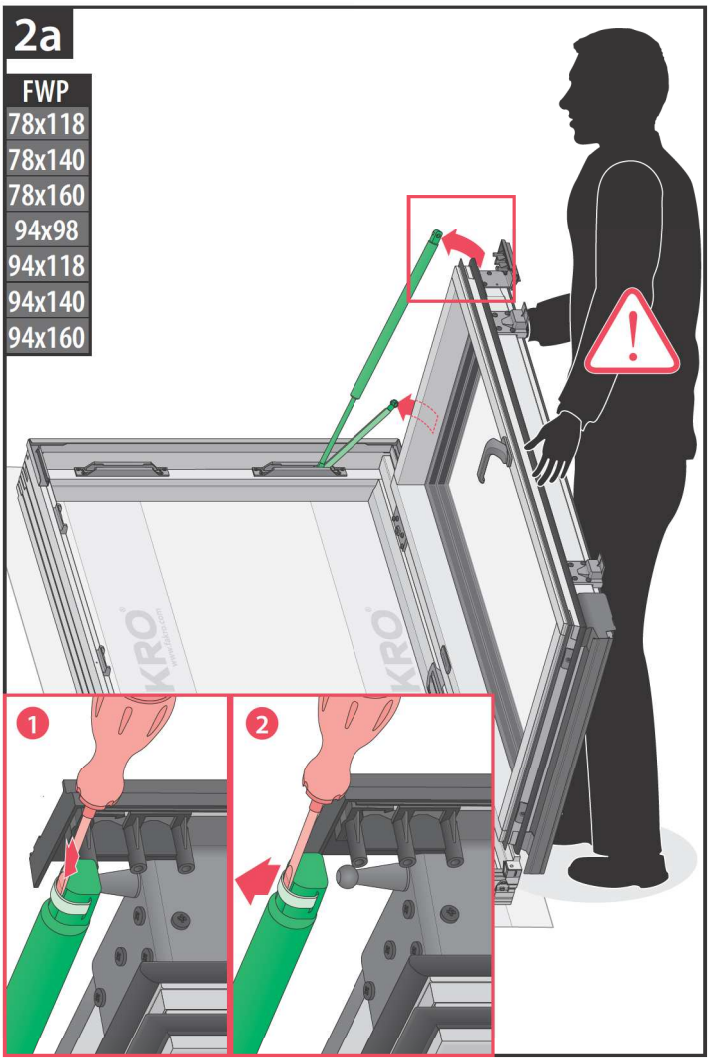
2a
FWP
78x118
78x140
78x160
94x98
94x118
94x140
94x160
1
2

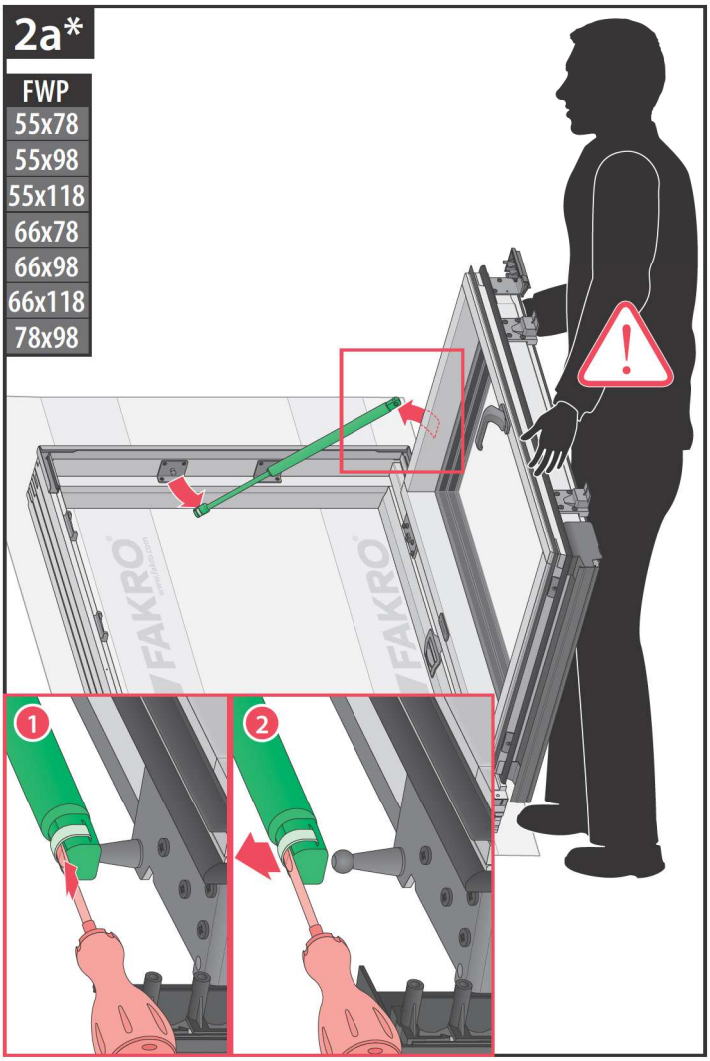
2a*
FWP
55x78
55x98
55x118
66x78
66x98
66x118
78x98
1
2

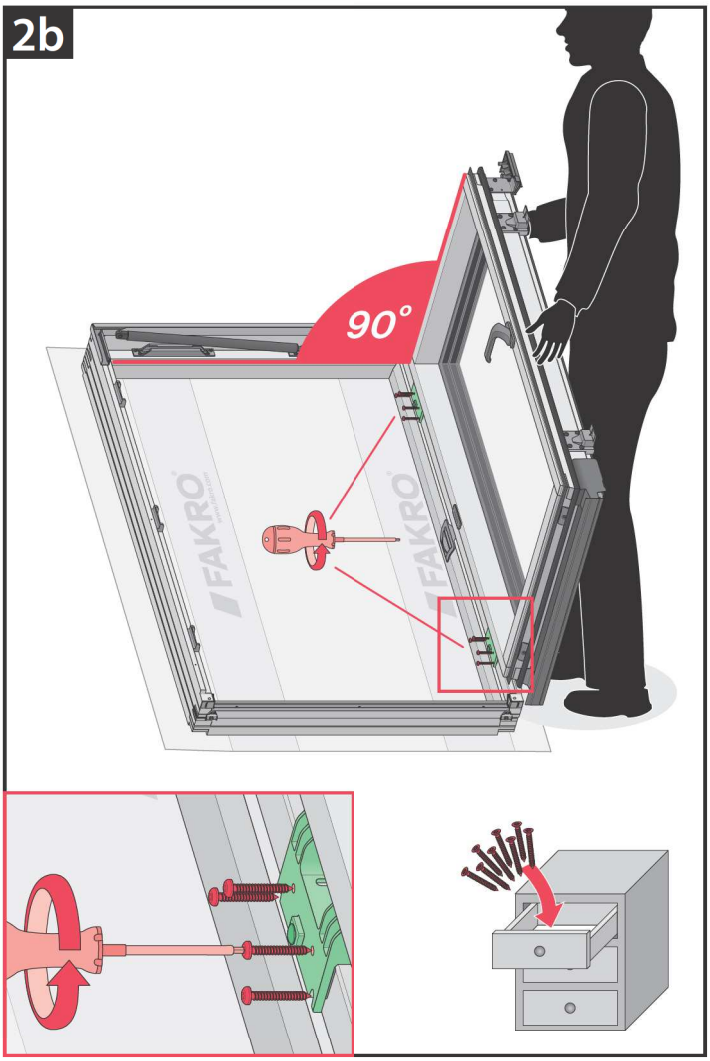
2b
90°
FAKRO
FAKRO

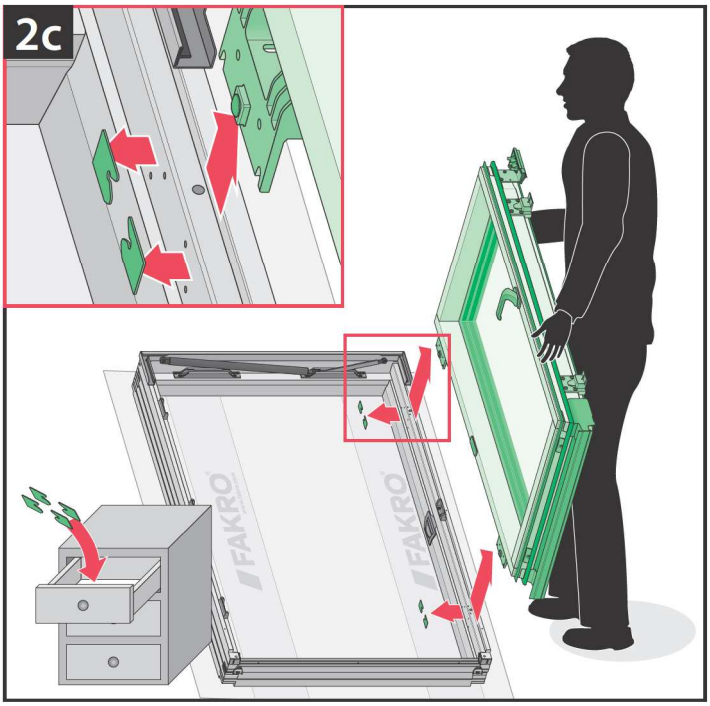
2c
FAKRO
FAKRO

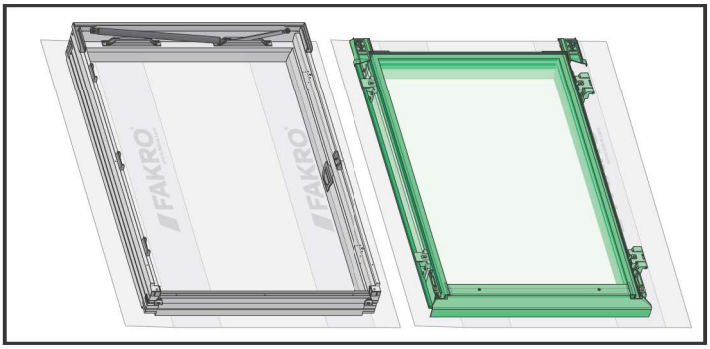
FAKRO
FAKRO

3

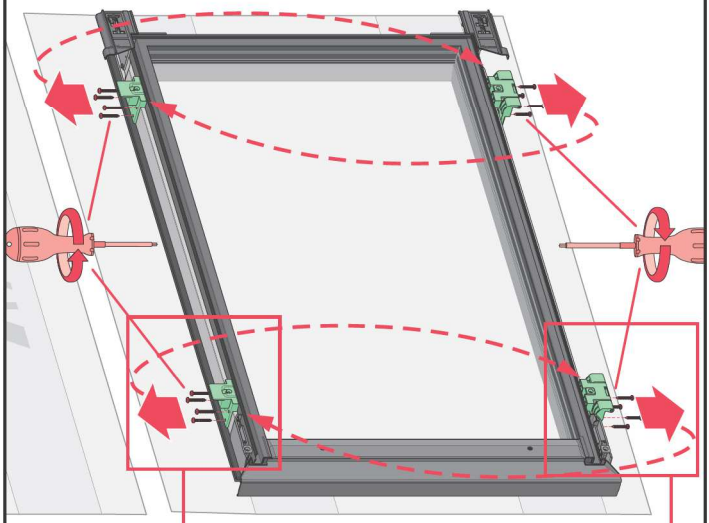

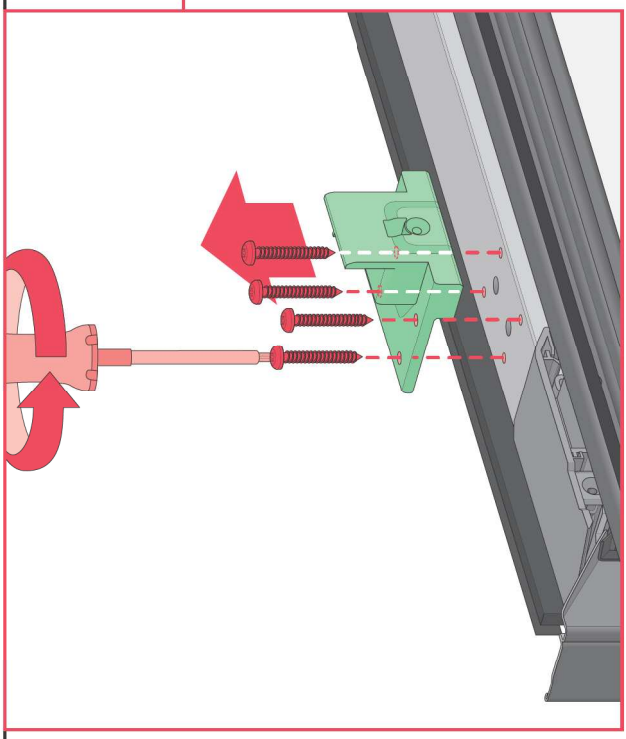

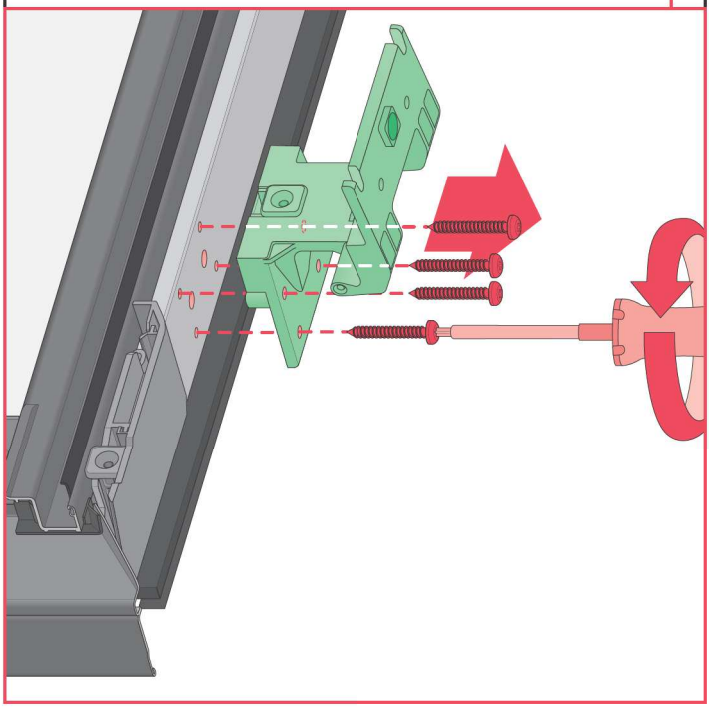

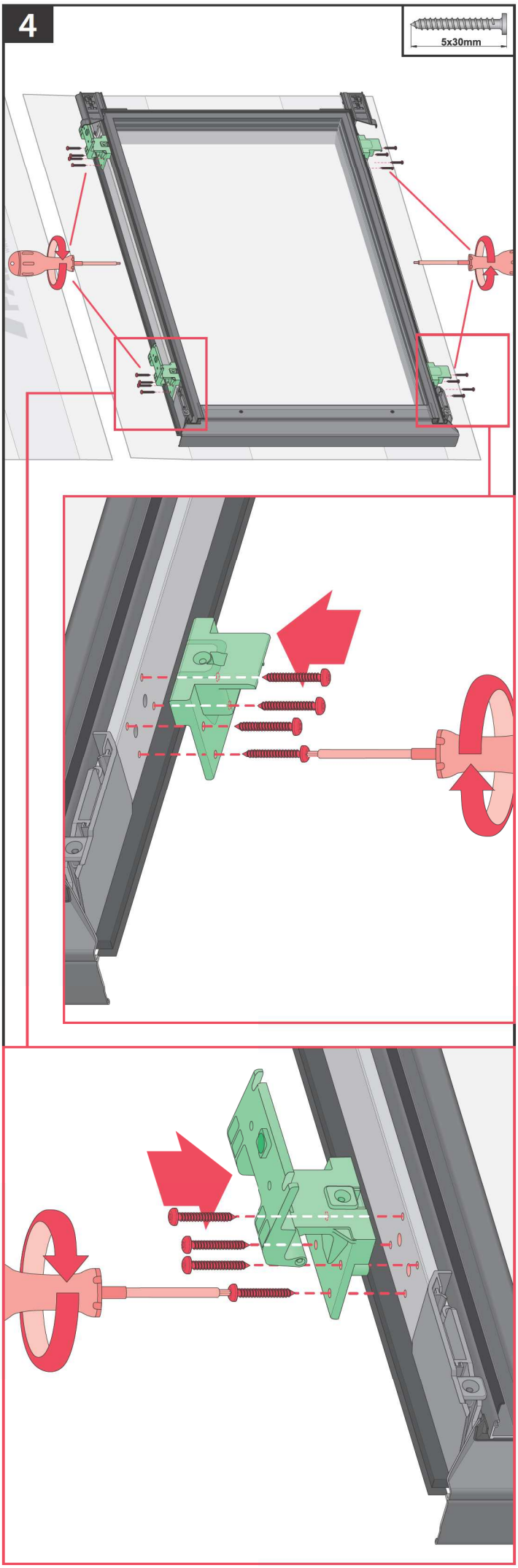
4
5x30mm

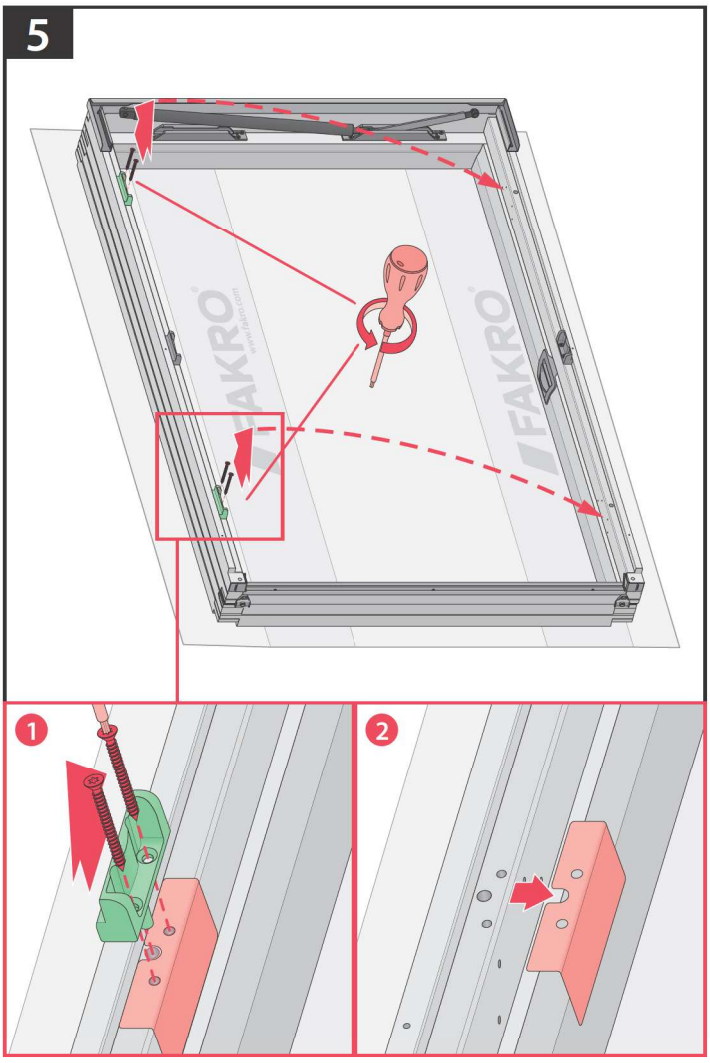
5
1
2

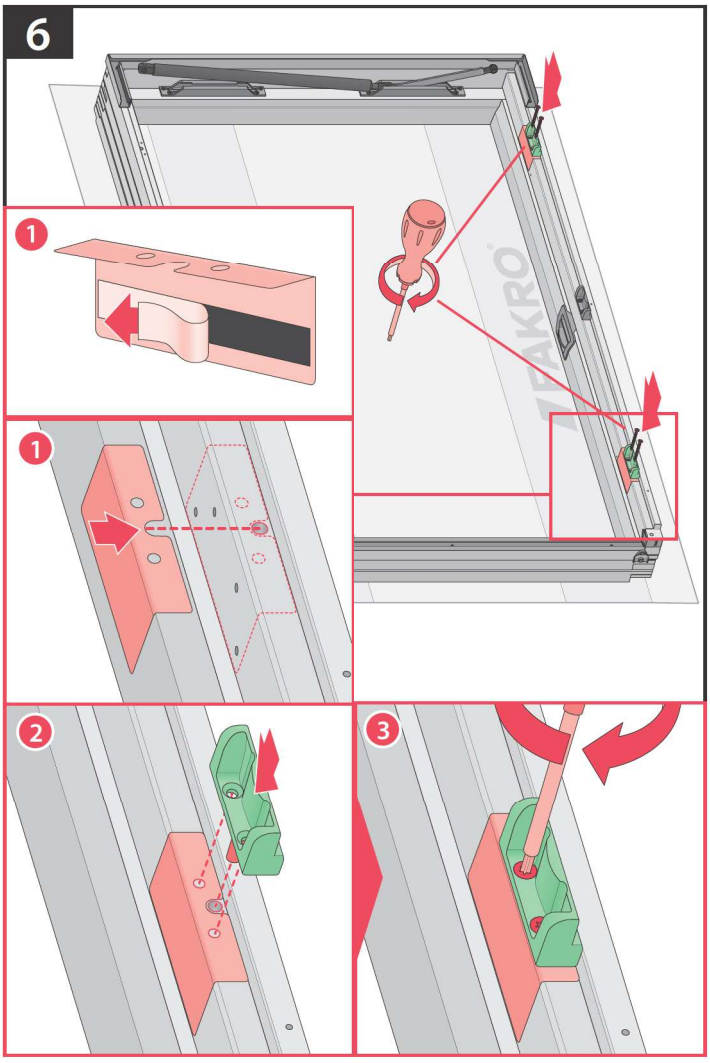
6
1
1
2
3

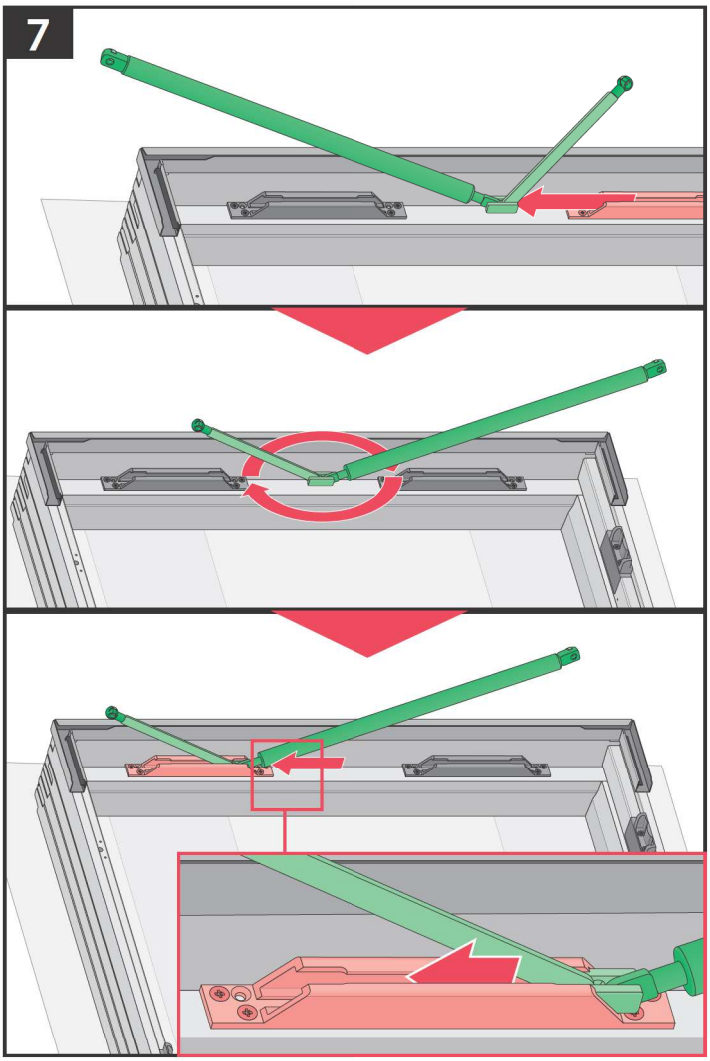
7

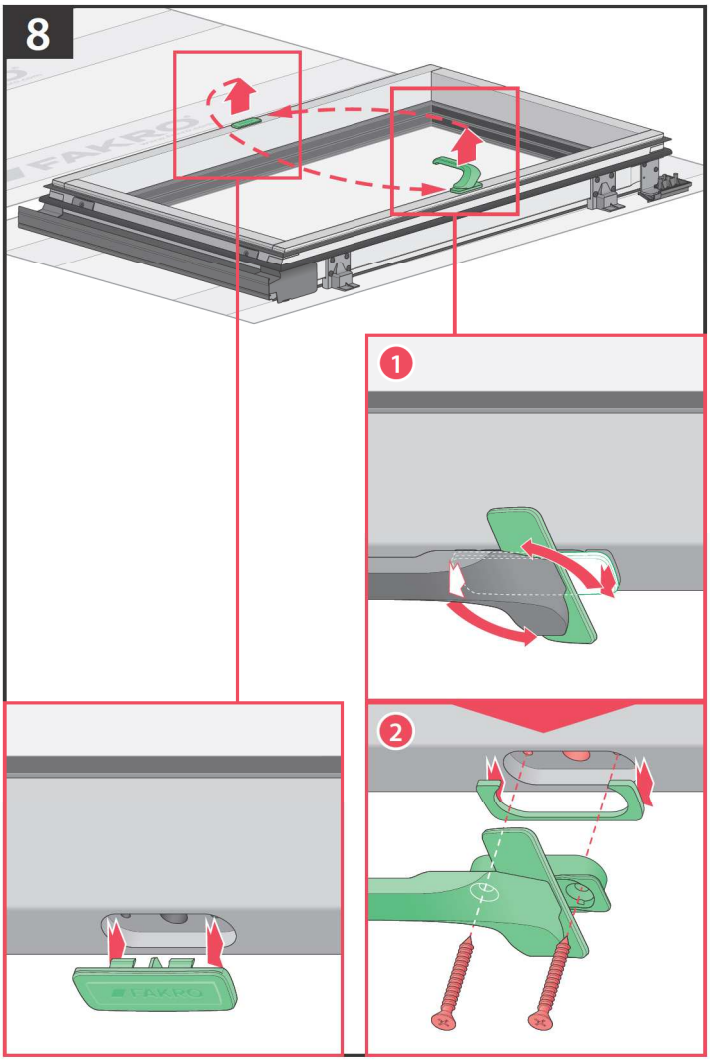
8
FAKRO
1
2
FAKRO

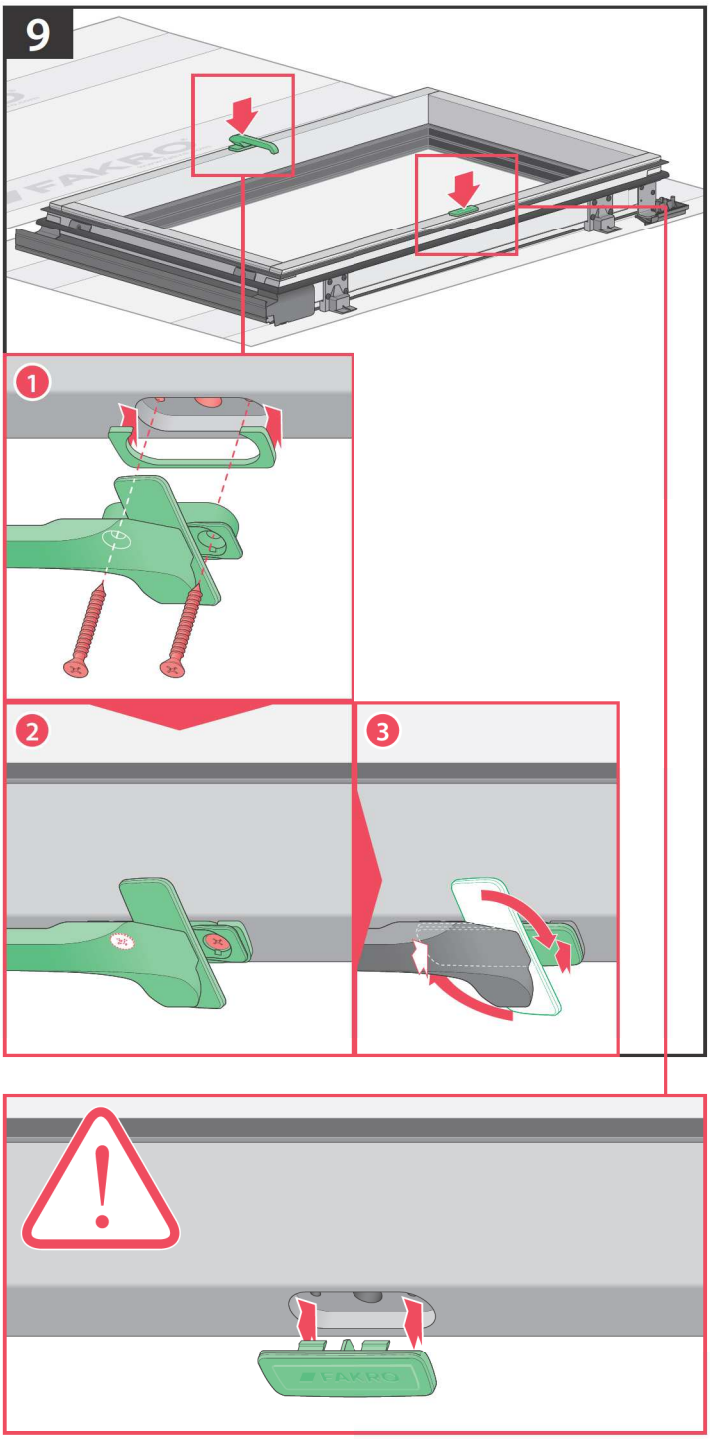
9
1
2
3

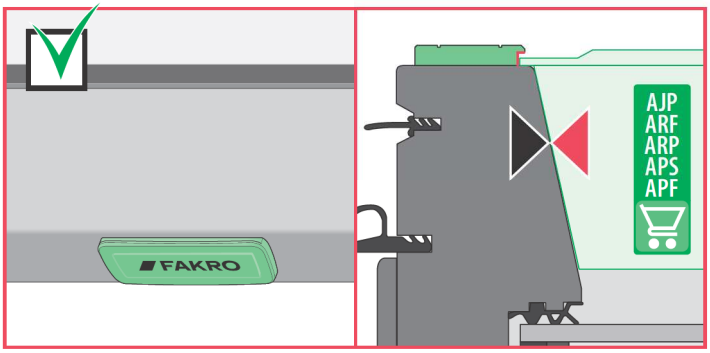
FAKRO
AJP
ARF
ARP
APS
APF

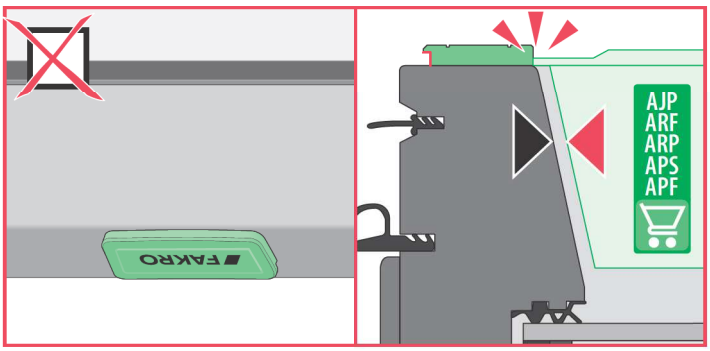
FAKRO
AJP
ARF
ARP
APS
APF

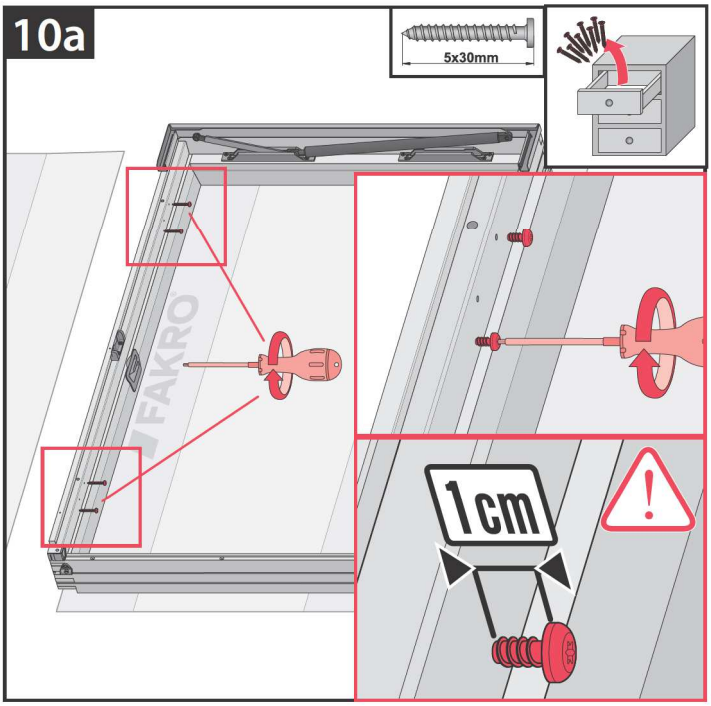
10a
5x30mm
1cm

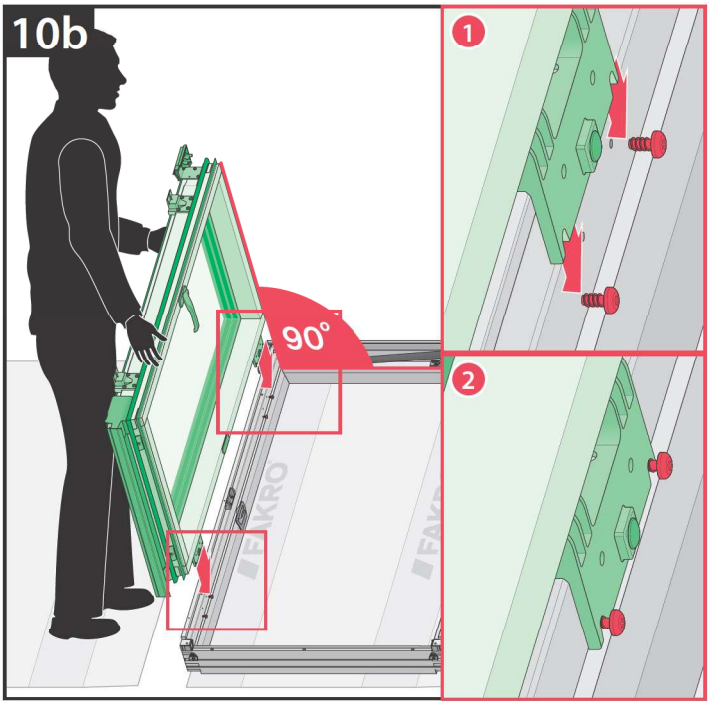
10b
90°
1
2

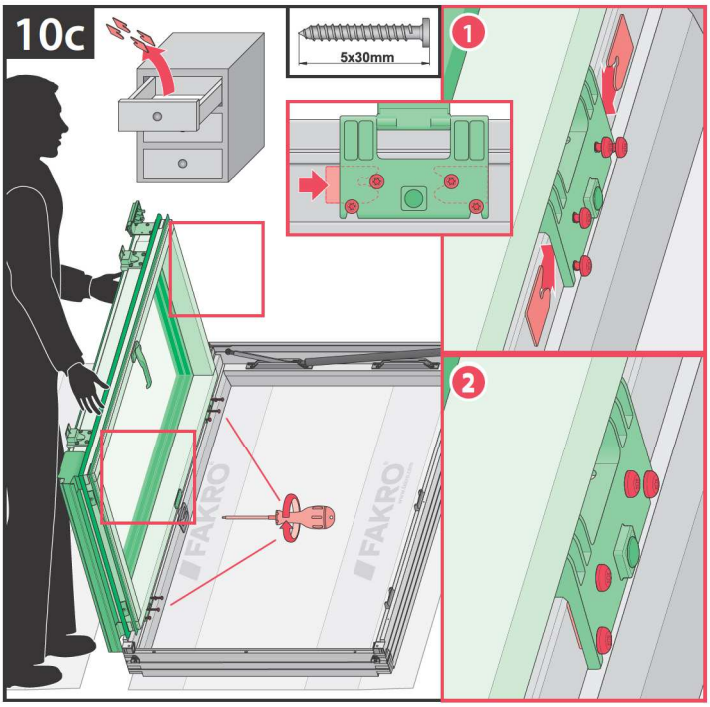
10c
5x30mm
1
2

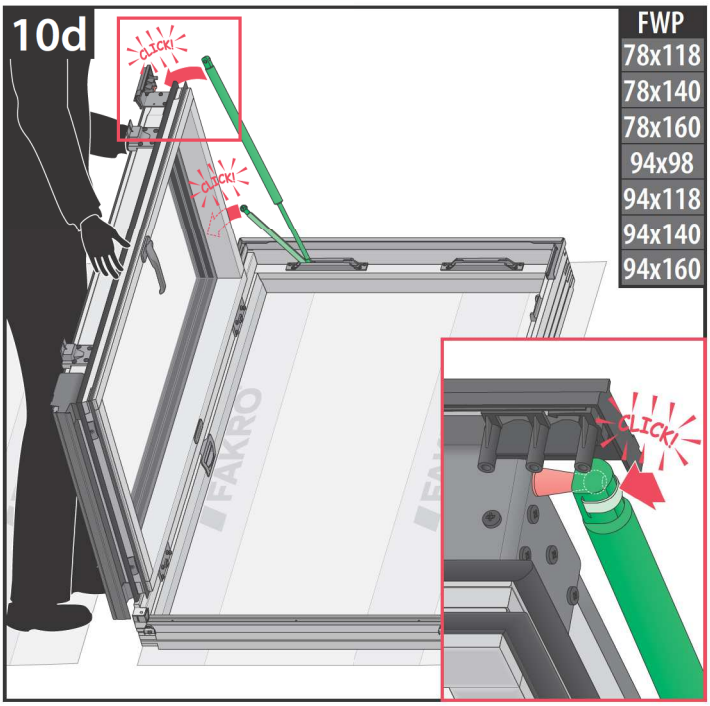
10d
FWP
78x118
78x140
78x160
94x98
94x118
94x140
94x160
CLICK!
CLICK!
CLICK!
FAKRO

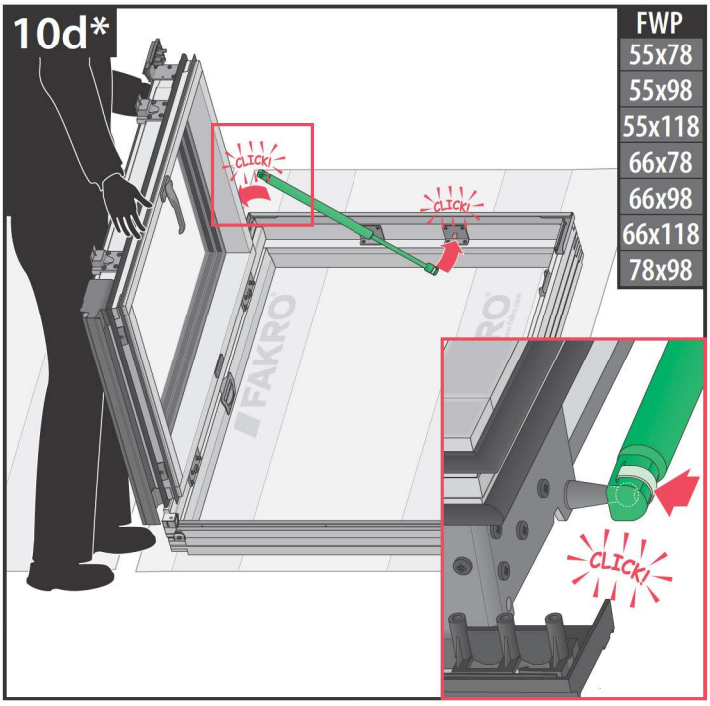
10d*
FWP
55x78
55x98
55x118
66x78
66x98
66x118
78x98
CLICK!
CLICK!
CLICK!
FAKRO

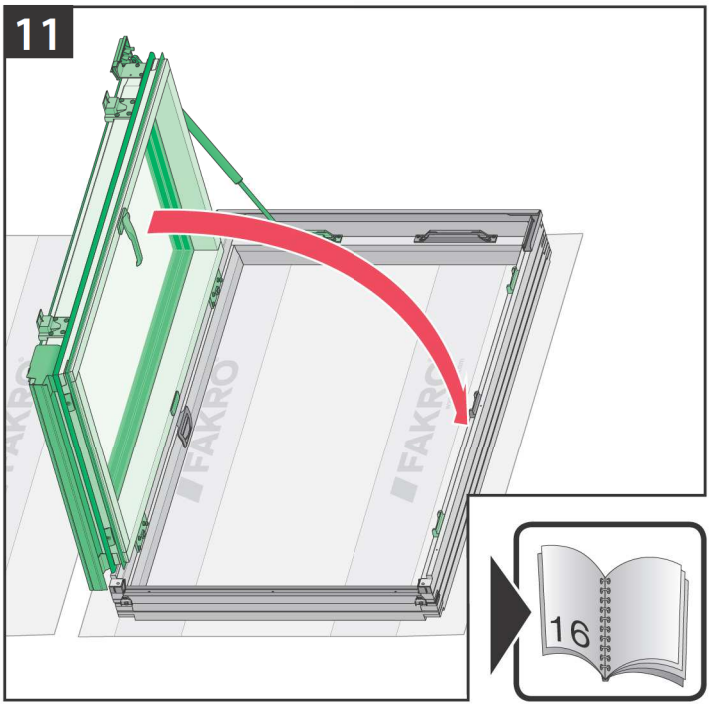
11
FAKRO
FAKRO
16

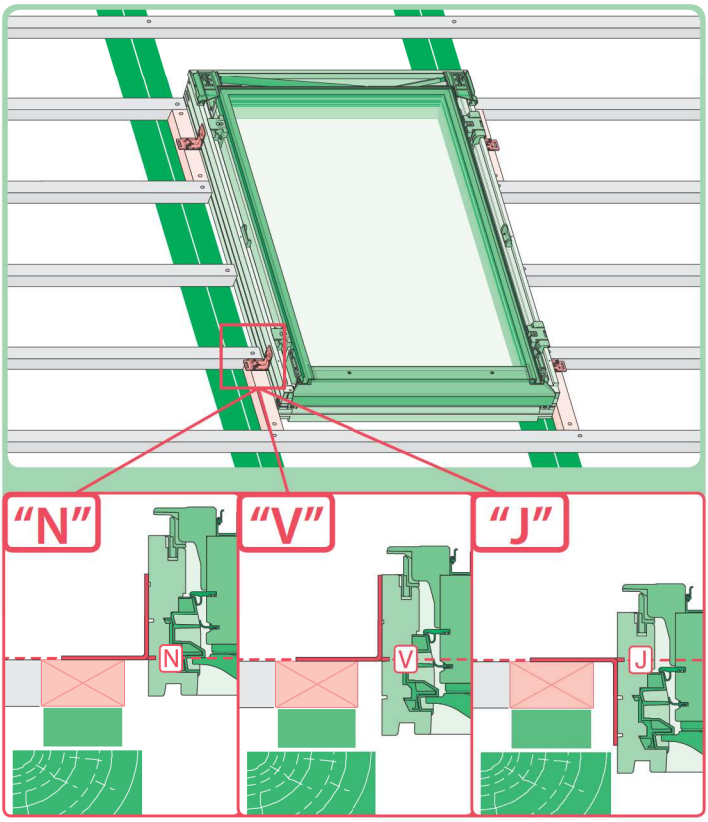

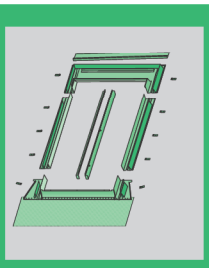	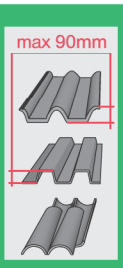 max 90mm	EHN		15°-55°
		EHV	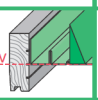	15°-55°
		-	-	-
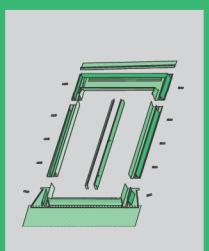	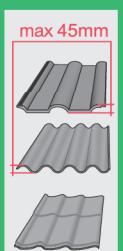 max 45mm	EZN		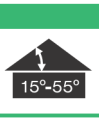 15°-55°
		EZV	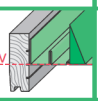	15°-55°
		EZJ	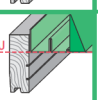	20°-55°
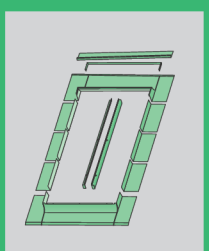	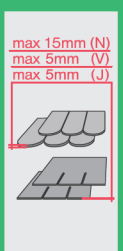 max 15mm (N) max 5mm (V) max 5mm (J)	ELN	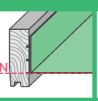	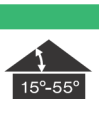 15°-55°
		ELV	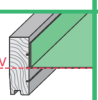	15°-55°
		ELJ	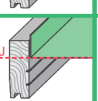	20°-55°
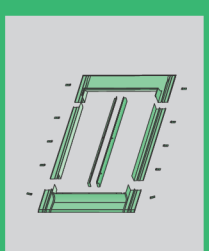	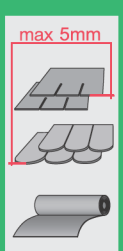 max 5mm	ESN	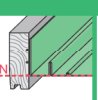	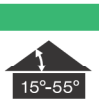 15°-55°
		ESV	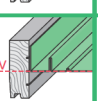	15°-55°
		ESJ	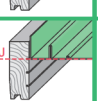	20°-55°

1

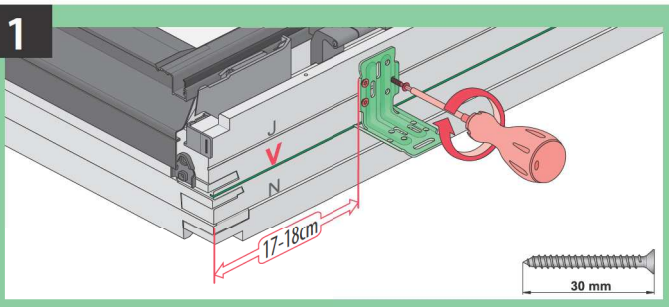

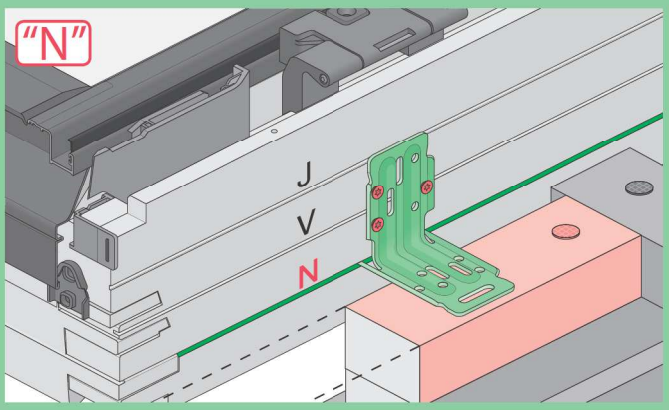

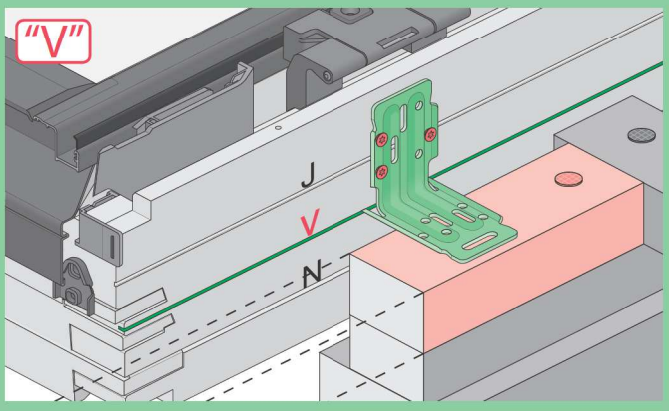

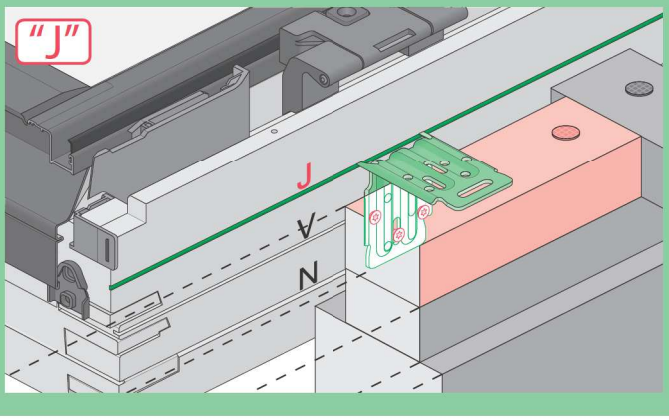

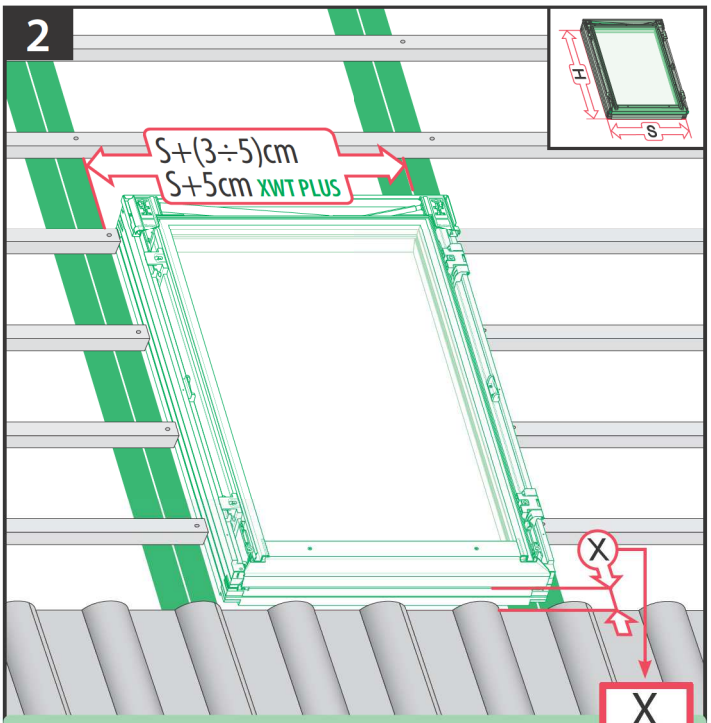

		X
max 90mm	EHN EHV	9-12cm 9-12cm
max 45mm	EZN EZV EZJ	8-10cm 8-10cm 20cm
380-420mm, 12-16mm	EGV	6cm
250-280mm, max18mm	EPV	8cm
max 5mm (V,J) max 15mm (N)	ELN ELV ELJ	0-4cm 0-4cm 14cm
	EEN EEV EEJ	0-4cm 0-4cm 14cm

ELN, ELV

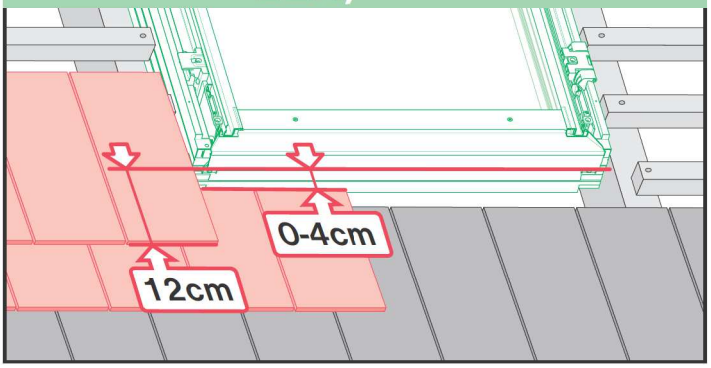

ELJ

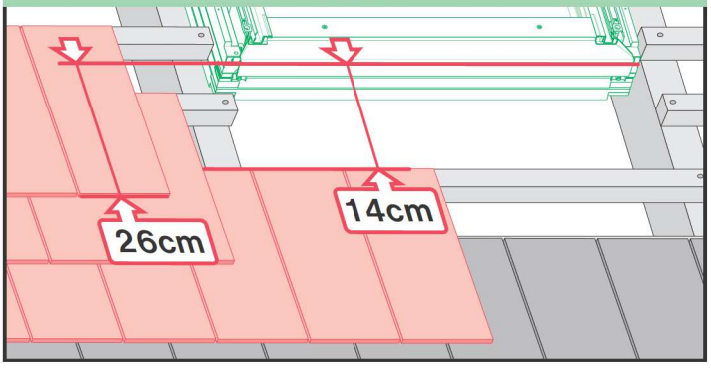

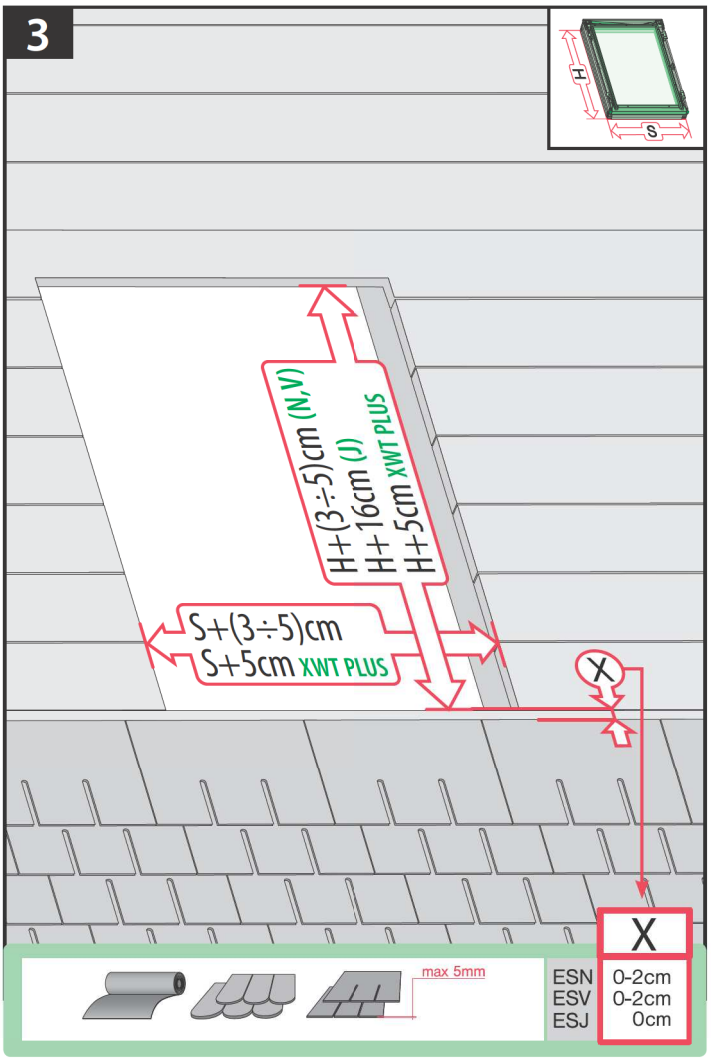
3
H
S
H+(3÷5)cm (N,V)
H+16cm (J)
H+5cm XWT PLUS
S+(3÷5)cm
S+5cm XWT PLUS
X
max 5mm
X
ESN 0-2cm
ESV 0-2cm
ESJ 0cm

ESN, ESV

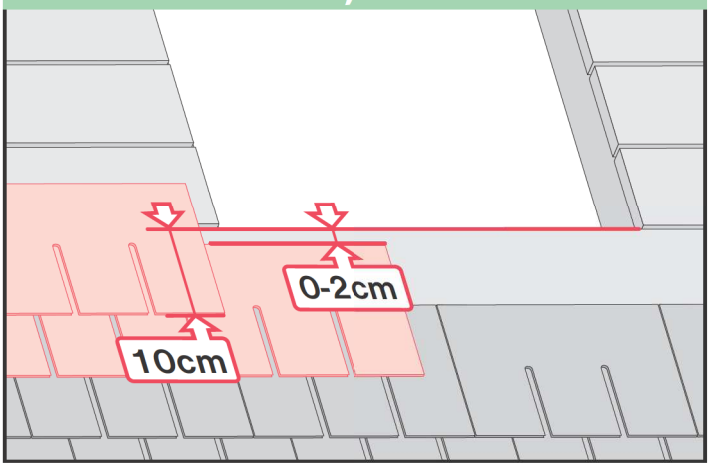
0-2cm
10cm

ESJ

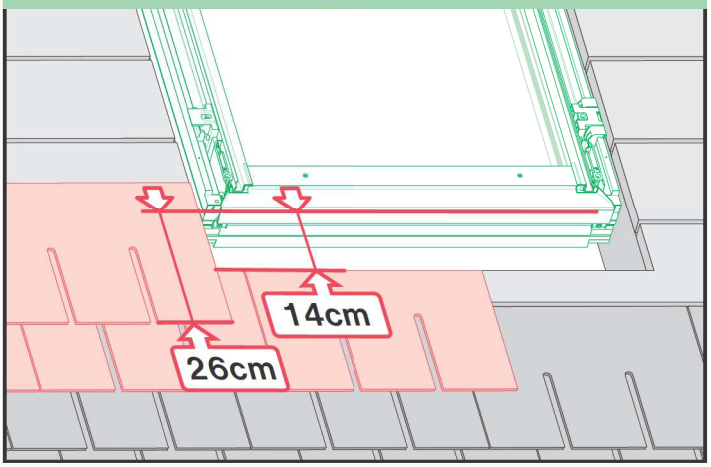
14cm
26cm

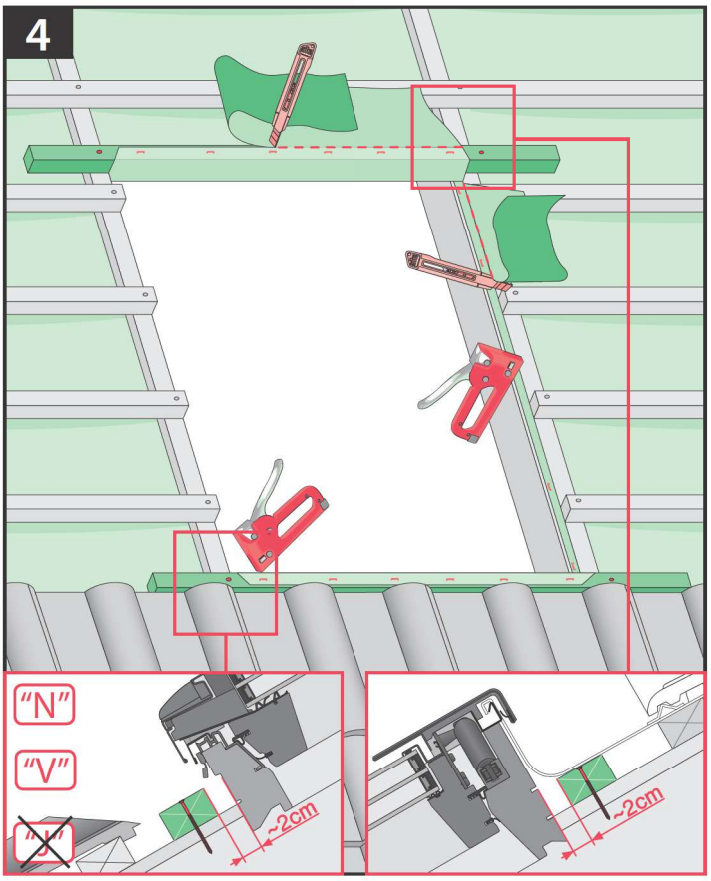
4
"N"
"V"
~2cm
~2cm

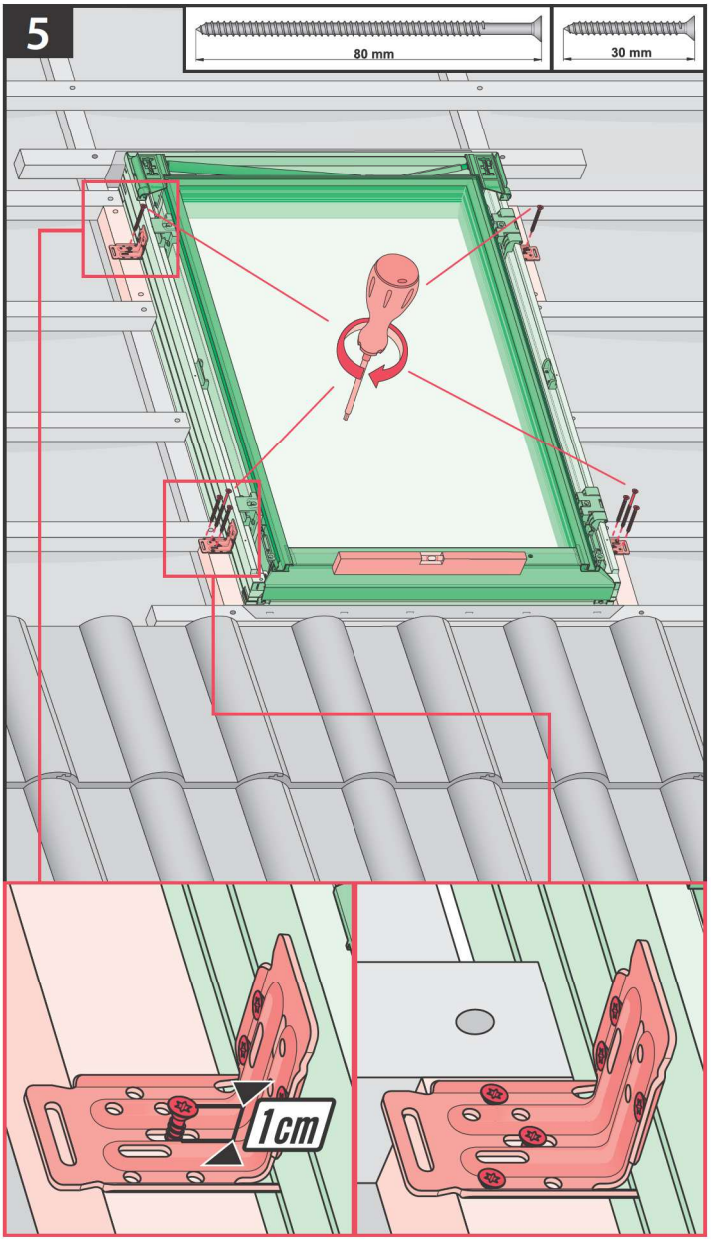
5
80 mm
30 mm
1cm

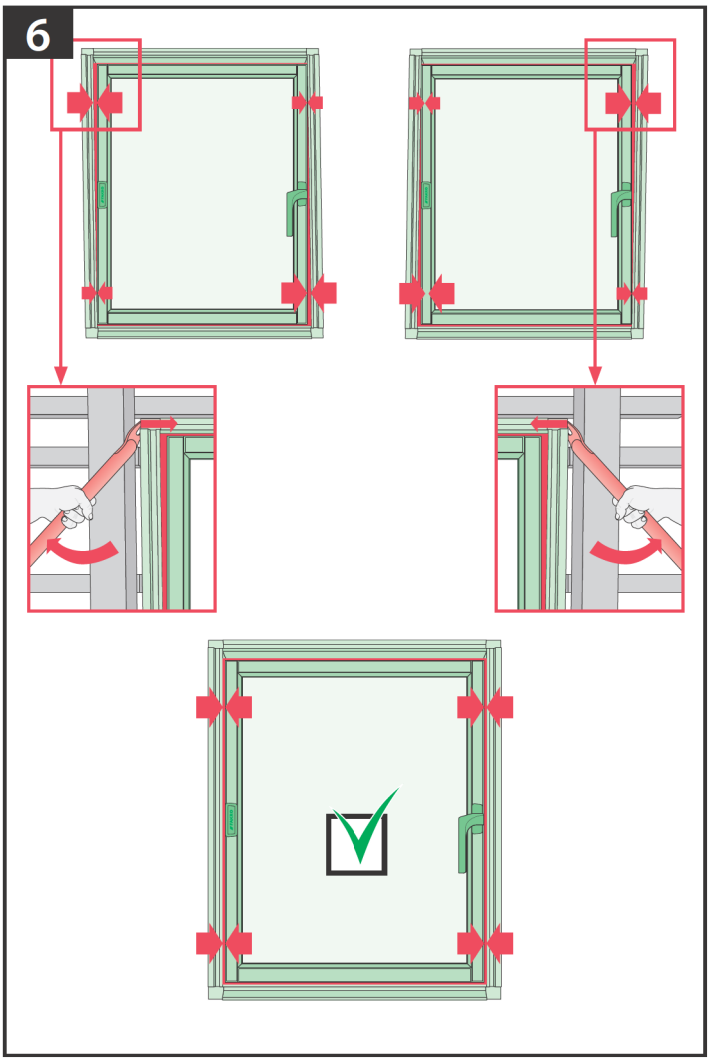
6

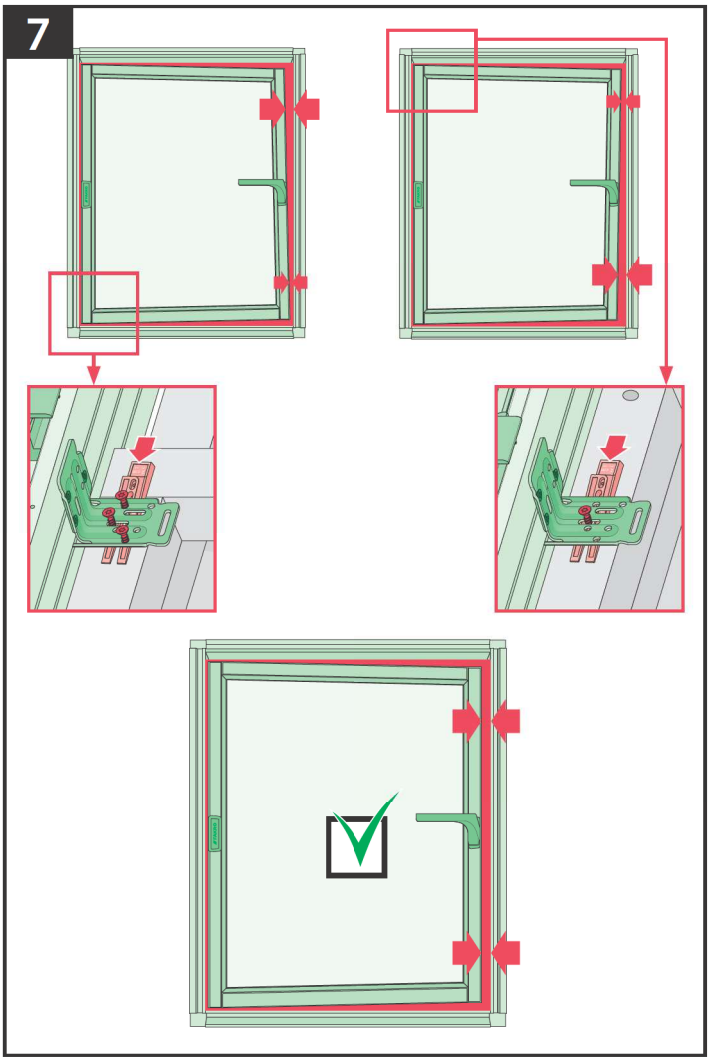
7

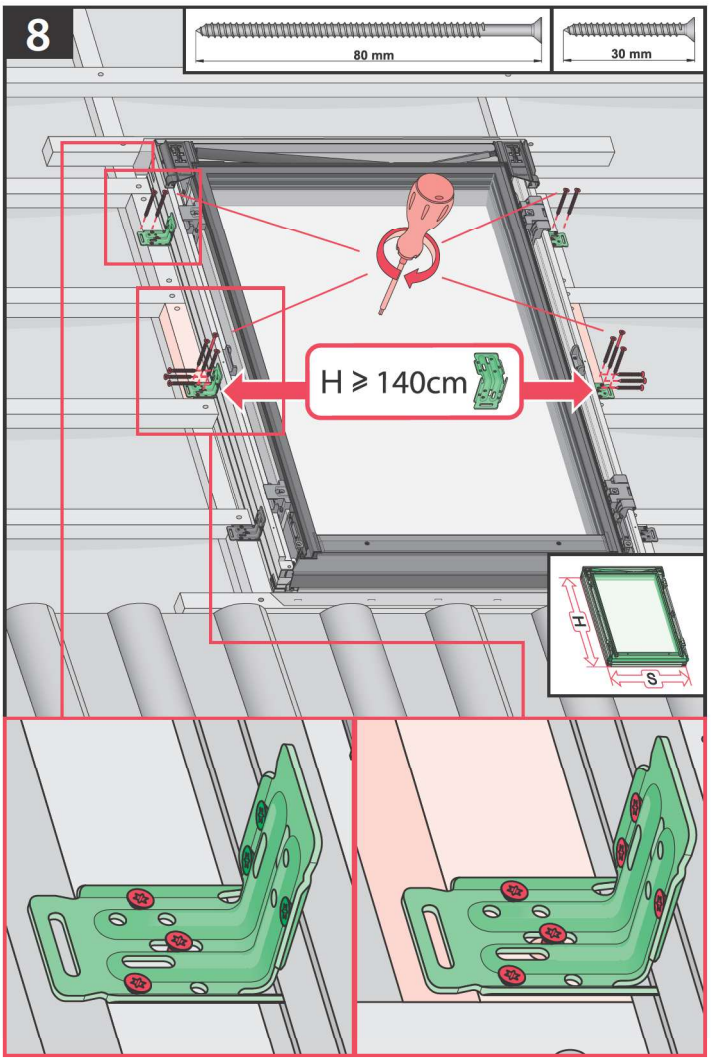
8
80 mm
30 mm
H ≥ 140cm
H
S

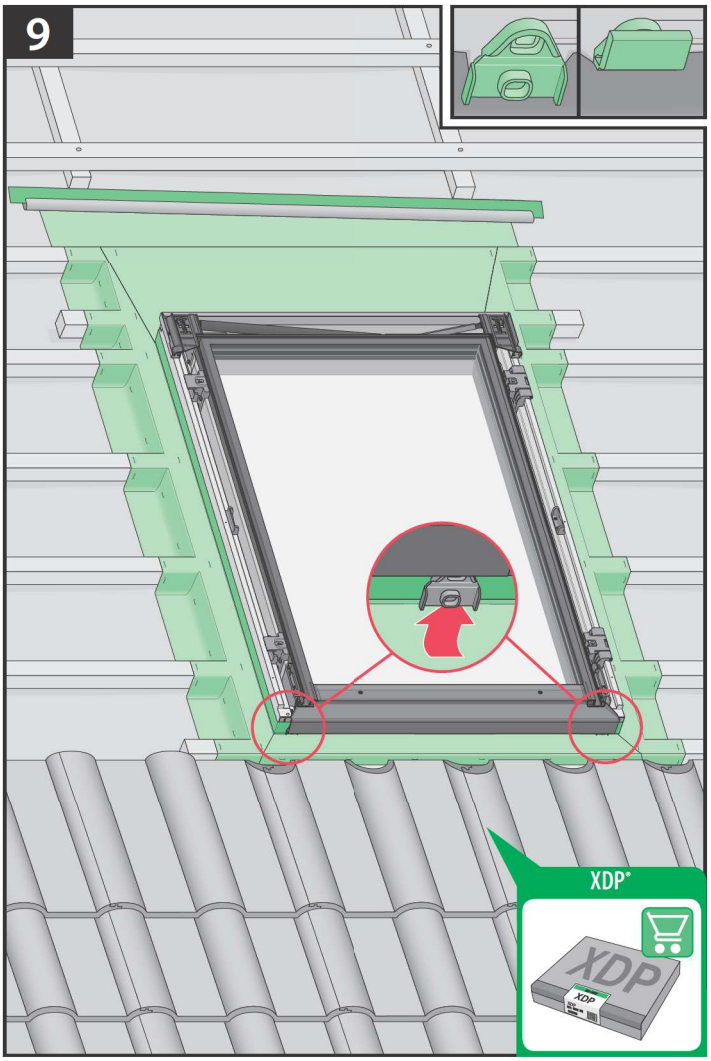
9
XDP®
XDP

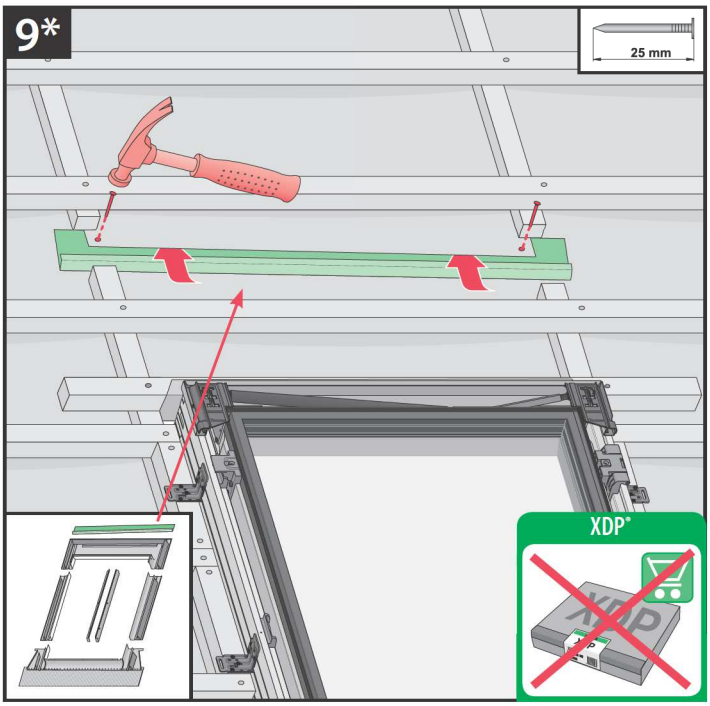
9*
25 mm
XDP*

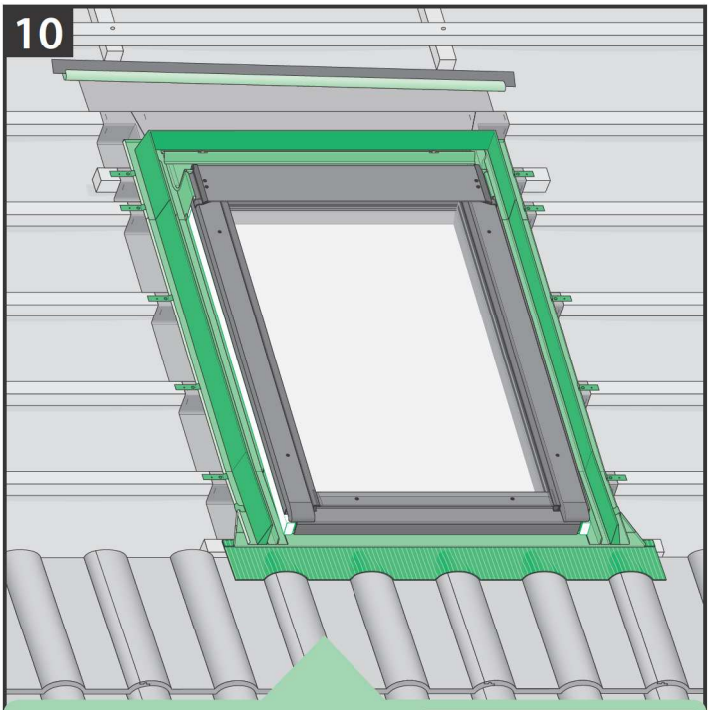
10

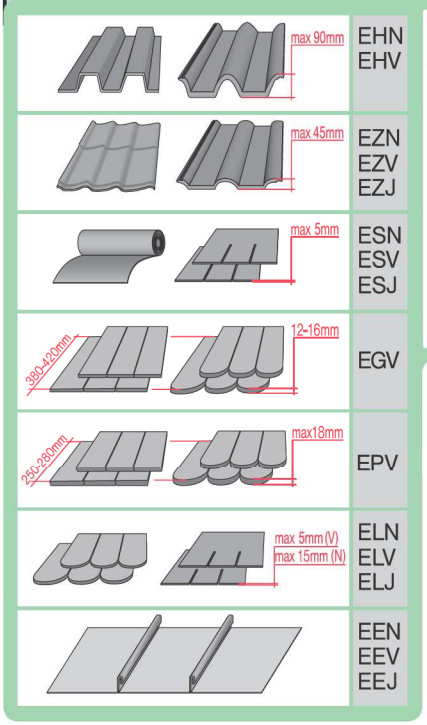
max 90mm
EHN
EHV
max 45mm
EZN
EZV
EZJ
max 5mm
ESN
ESV
ESJ
380-420mm
12-16mm
EGV
250-280mm
max18mm
EPV
max 5mm (V)
max 15mm (N)
ELN
ELV
ELJ
EEN
EEV
EEJ

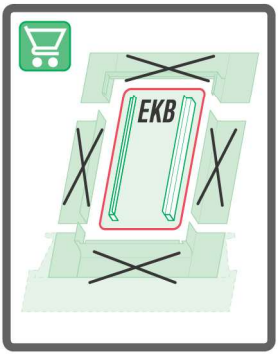
EKB

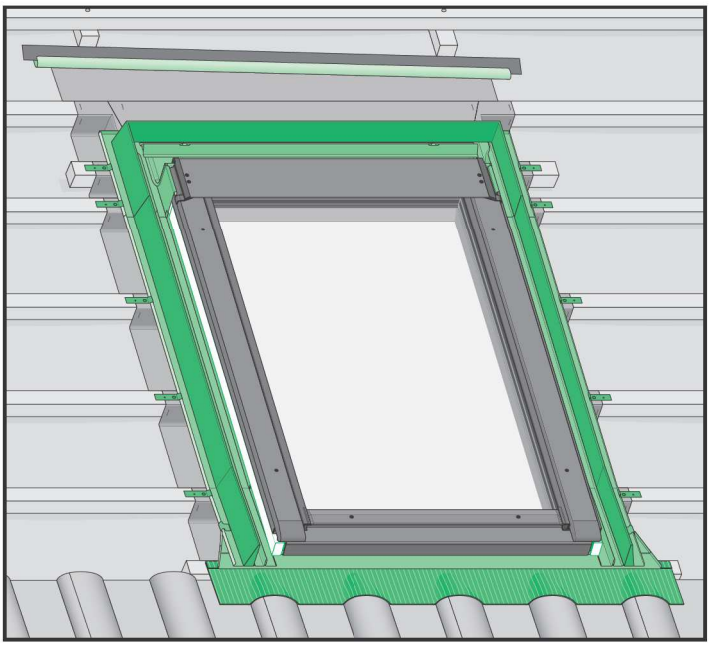

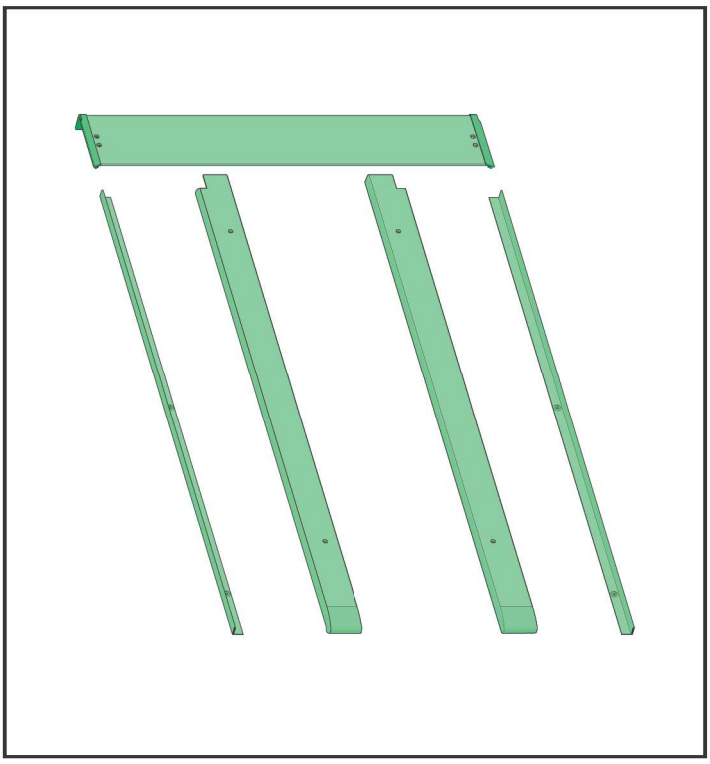

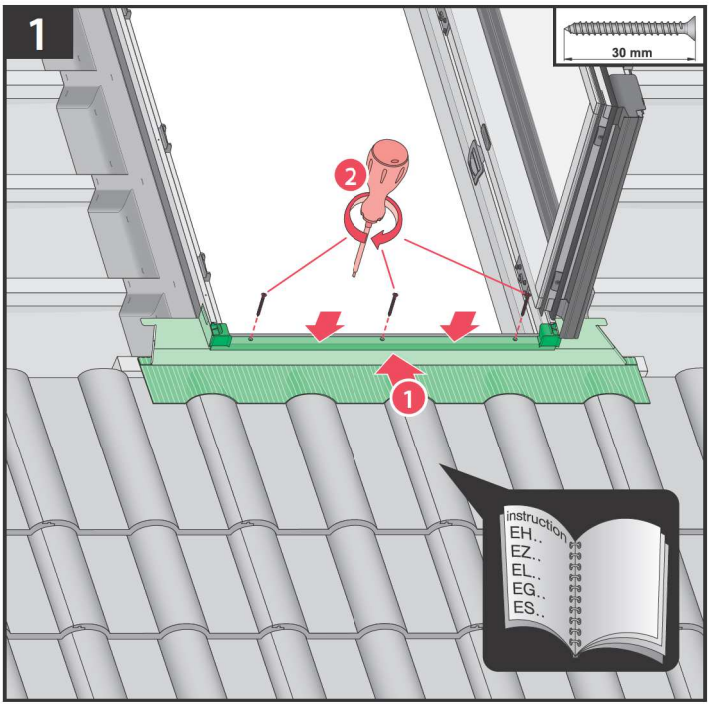
1
30 mm
2
1
instruction
EH..
EZ..
EL..
EG..
ES..

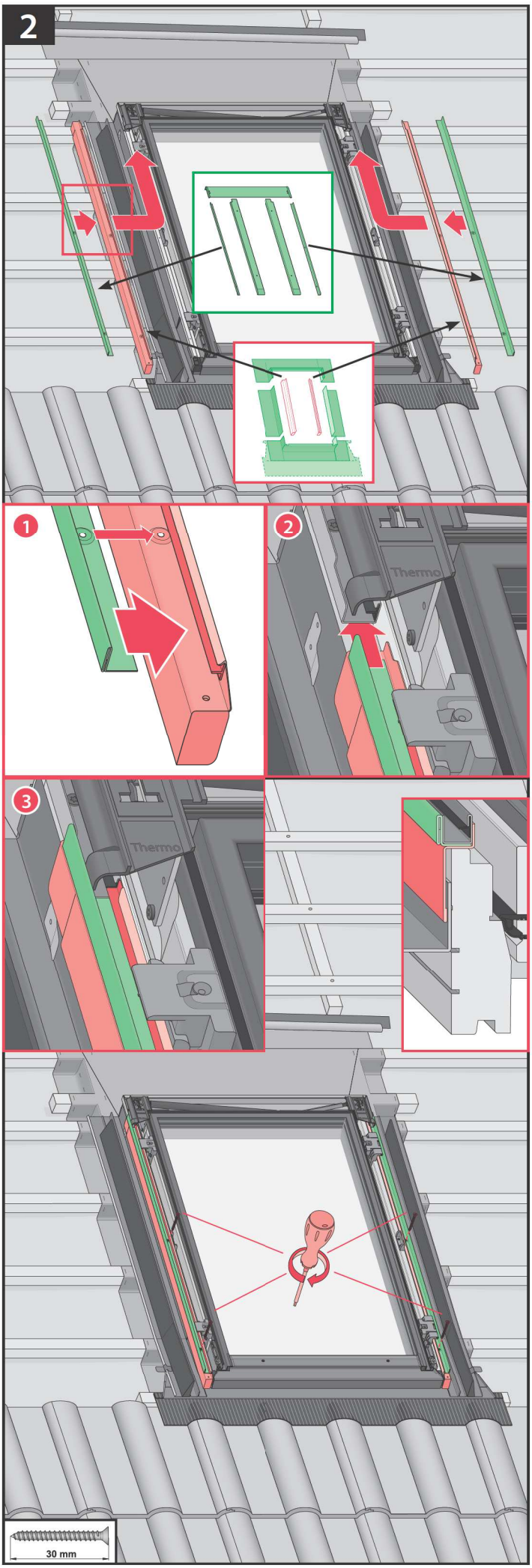
2
1
2
Thermo
3
Thermo
30 mm

2

1

2

3

30 mm

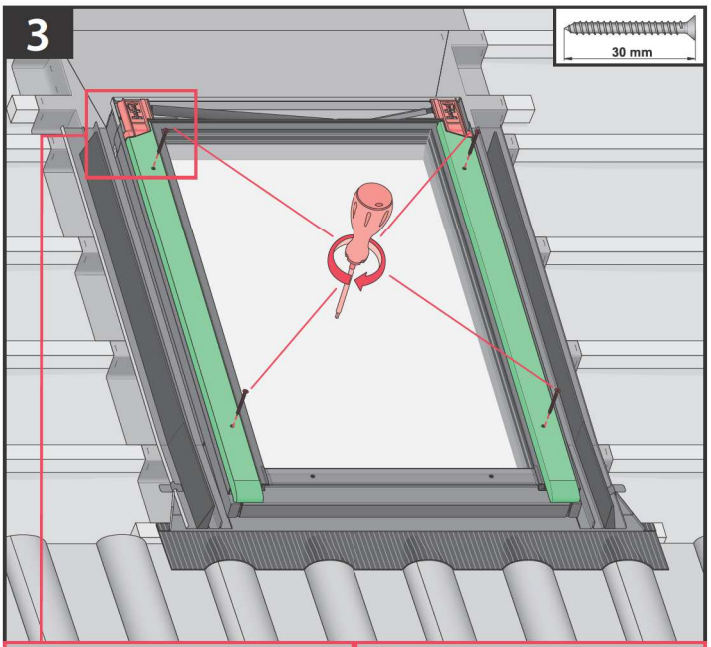
3
30 mm

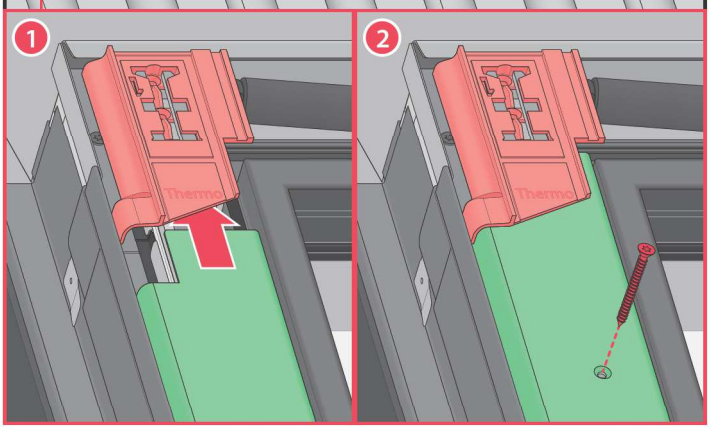
1
2

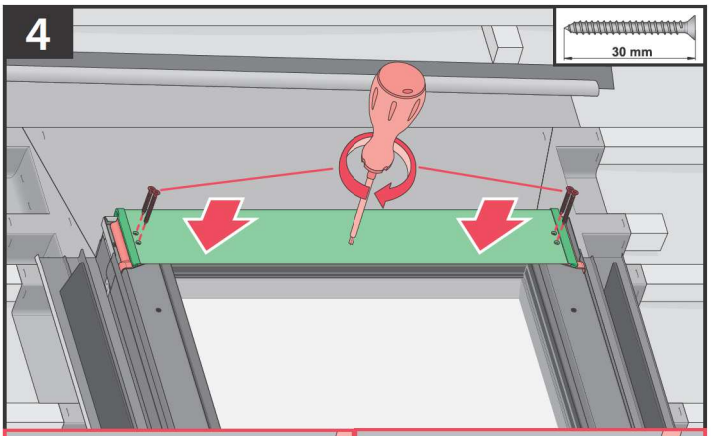
4
30 mm

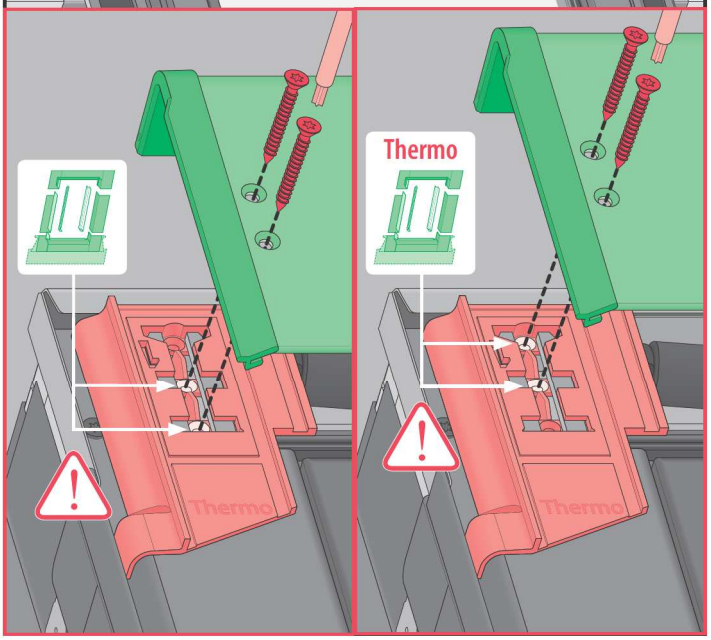
Thermo

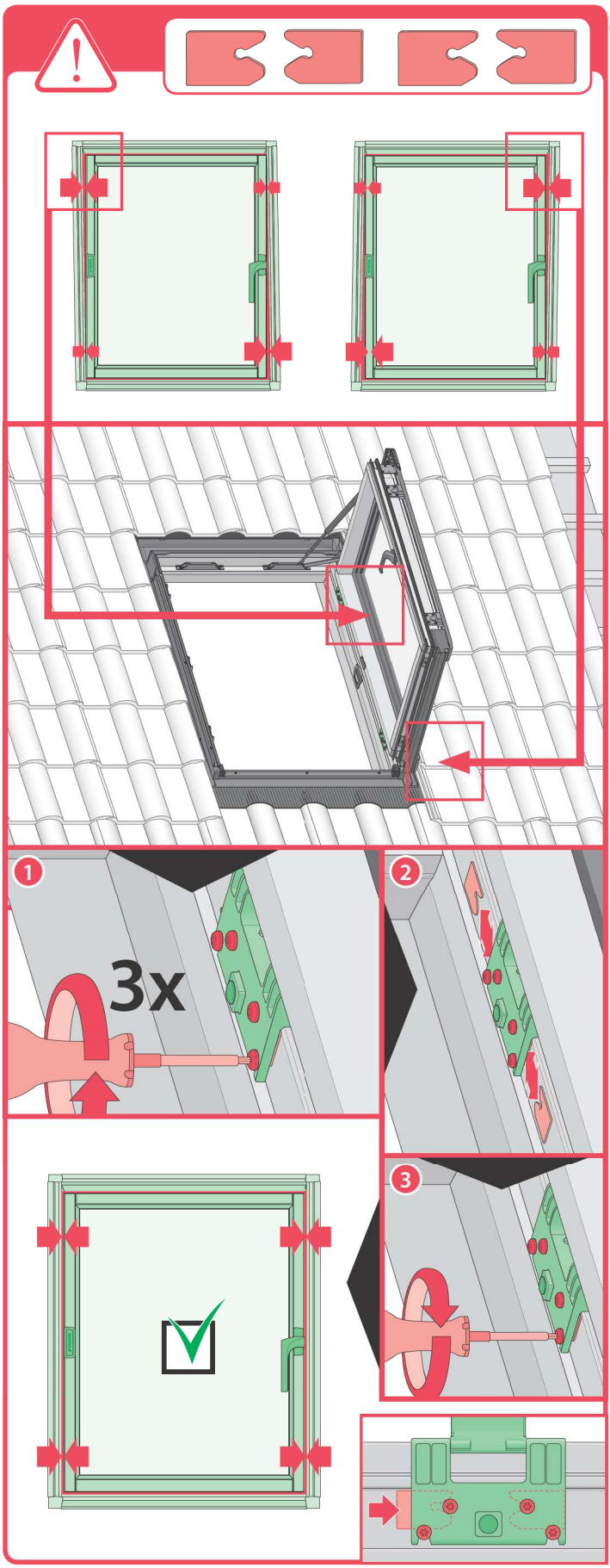

BG	Производителят и Продавачът не носят отговорност за неспазване на съответните закони, строителни норми и изисквания за безопасност от потребителя на продукта, архитекта, монтажника или собственика на сграда.
CZ	Výrobce ani prodejce nenesou žádnou odpovědnost za nedodržení příslušných platných zákonů, stavebních předpisů a bezpečnostních požadavků uživatelem výrobku, architektem, montážníkem nebo vlastníkem budovy.
DE	Hersteller und Verkäufer übernehmen keine Haftung für Nichtbeachtung entsprechender Rechts- und Bauvorschriften sowie Sicherheitsanforderungen seitens Produktbenutzers, Architekten, Monteurs oder Gebäudebesitzers.
EE	Tootja ja jaemüüja ei vastuta toote kasutaja, arhitekti, paigaldaja või hoone omaniku poolt kehtivate seaduste, määruste ja ohutusnõuete mittejärgimise eest.
ES	El fabricante y el vendedor no tienen ninguna responsabilidad por el incumplimiento de la ley vigente, normas de construcción y exigencias de seguridad por parte del usuario del producto, arquitecto, instalador o el propietario del edificio.
FR	Le fabricant et le revendeur ne prend aucune responsabilité de ne pas respecter les lois applicables, les règlements sur les bâtiments et les exigences de sécurité par l'utilisateur du produit, l'architecte, l'installateur ou le propriétaire du bâtiment.
GB	Manufacturer and Seller shall bear no liability for failure to comply with the applicable laws, building codes and safety requirements by the user of the product, architect, fitter or owner of the building.
HU	A Gyártó és a Forgalmazó nem vállal semmilyen felelősséget a vonatkozó törvényi, építőipari és biztonsági előírások termékfelhasználó, építész, beépítőmester vagy épülettulajdonos általi be nem tartásáért.
IT	Il Produttore e il Rivenditore non potranno essere ritenuti responsabili per il mancato rispetto, da parte dell'utente del prodotto, del progettista, dell'installatore o del proprietario dell'edificio, delle leggi vigenti, nonché dei regolamenti edilizi e di quelli relativi alla sicurezza.
LT	Ražotajs un mazumtirgotajs neuzņemas atbildību par likumu, noteikumu un drošības prasību neievērošanu no produkta lietotāja, arhitekta, uzstādītāja vai ēkas īpašnieka puses.
LV	Gamintojas ir pardavejas neprisiima jokios atsakomybes už tai, kad gaminio naudotojas, architektas, montuotojas ar pastato savininkas nesilaiko galiojančiu įstatymu, taisykliu ir saugos reikalavimu.
NL	De fabrikant en verkoper zijn niet aansprakelijk voor gevolgen bij het niet opvolgen van toepasselijke wetten, bouwbesluiten en veiligheidsvoorschriften door de gebruiker van het product, de architect, de installateur of de eigenaar van het gebouw.
PL	Producent i Sprzedawca nie ponosi żadnej odpowiedzialności za nieprzestrzeganie stosownych przepisów prawa, przepisów budowlanych i wymogów bezpieczeństwa przez użytkownika produktu, architekta, montażystę lub właściciela budynku.
PT	O fabricante e o vendedor não tem nenhuma responsabilidade pelo o não cumprimento da lei, códigos de construção e as exigências de segurança por parte do usuário do produto, arquiteto, instalador ou proprietário do edifício.
RO	Nici producătorul, nici distribuitorul nu îşi vor asuma niciun fel de răspundere pentru nerespectarea legilor în vigoare, a legilor din domeniul construcţiilor sau a măsurilor de siguranţă impuse utilizatorilor produsului, arhitecţilor, montatorilor sau proprietarilor clădirii.
RU	В случае несоблюдения архитектором, монтажником или владельцем здания строительных правил и норм безопасности ответственность с производителя и продавца снимается.
SK	Výrobca a predajca nenesú žiadnu zodpovednosť za nedodržanie príslušných ustanovení zákona, stavebných predpisov a bezpečnostných požiadaviek užívateľom výrobku, architektom, montérom alebo majiteľom objektu.