15°-90°

FAKRO

FXP, FXU

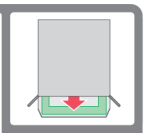

2 4

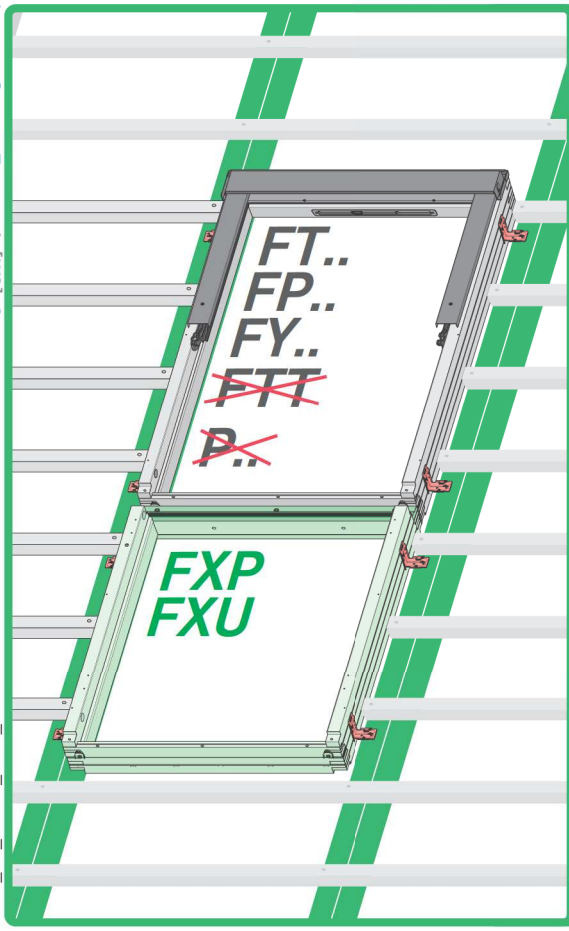

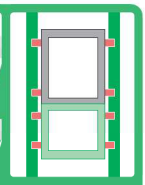

5 18

NC1KP_FXP_24.10.17_FAKRO_KB3793

T20
Ø3mm

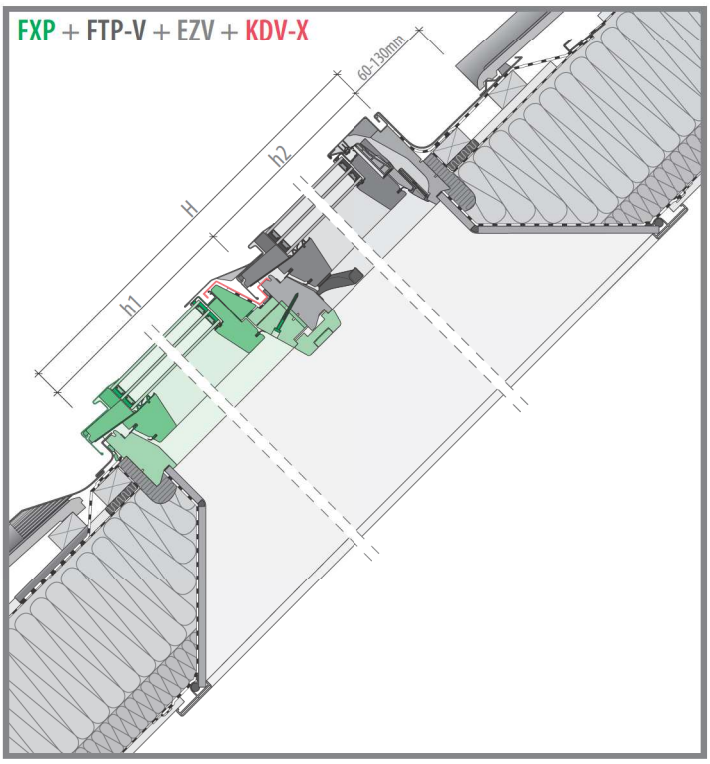
FXP + FTP-V + EZV + KDV-X
60-130mm
h2
H
h1

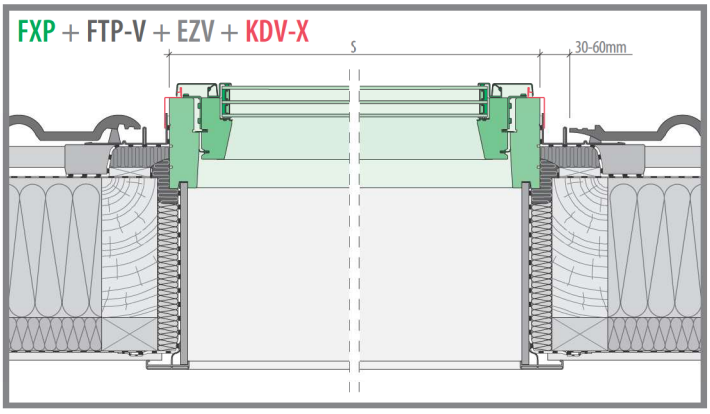
FXP + FTP-V + EZV + KDV-X
S
30-60mm

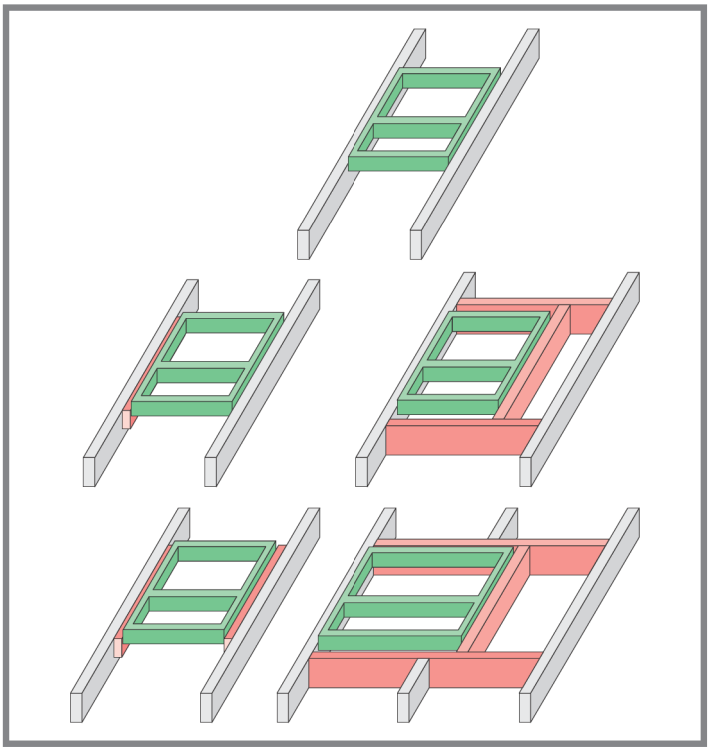

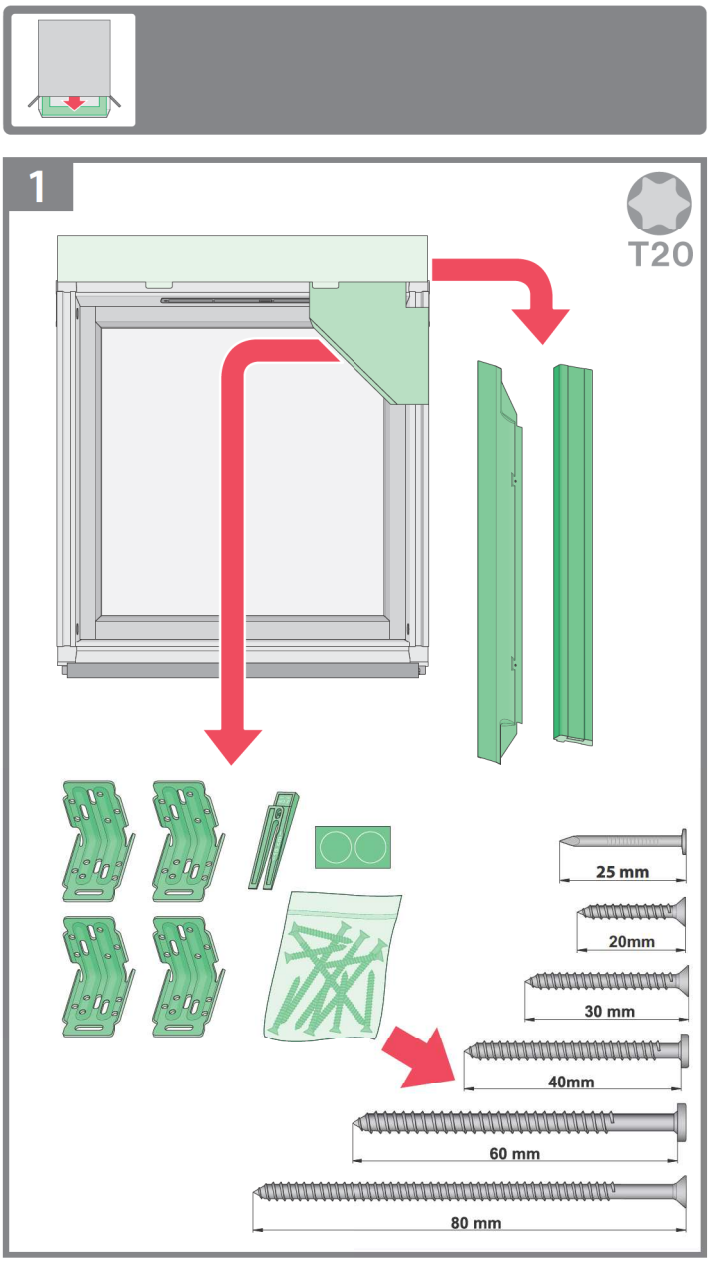
1
T20
25 mm
20mm
30 mm
40mm
60 mm
80 mm

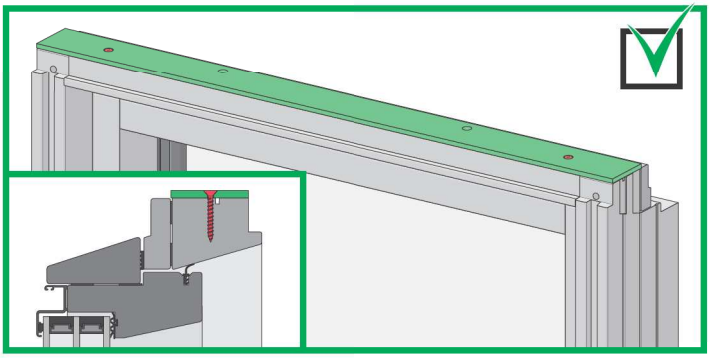

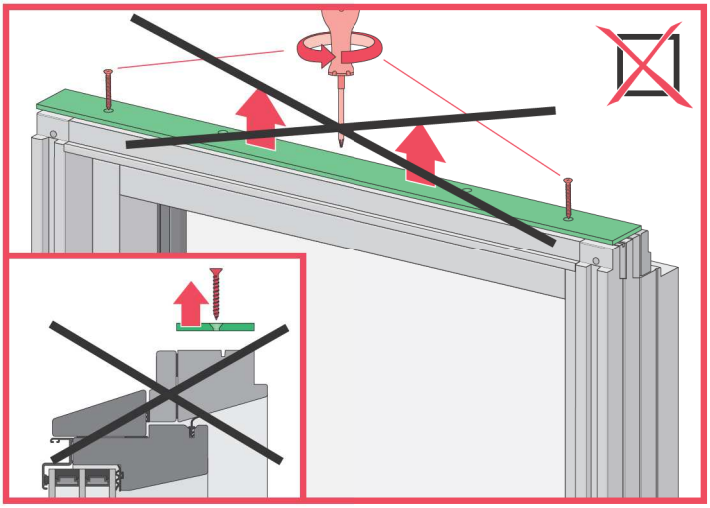

2

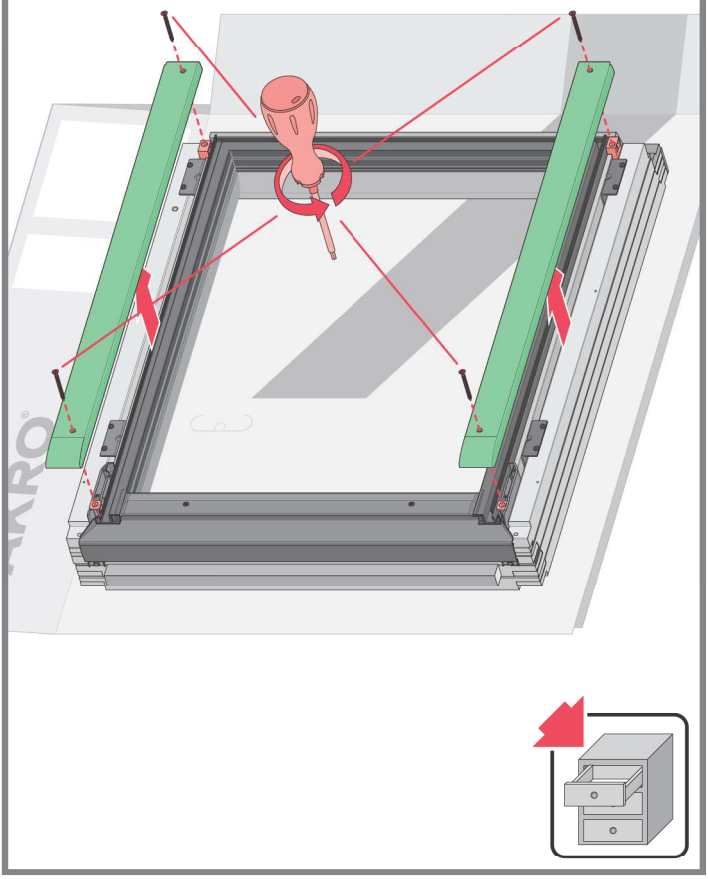

3a

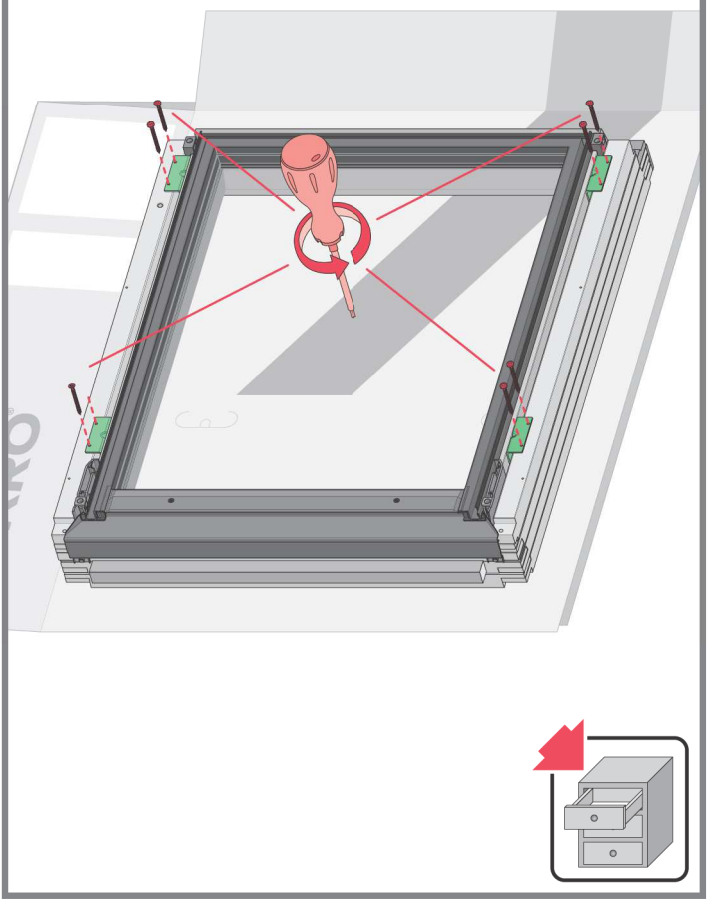

3b

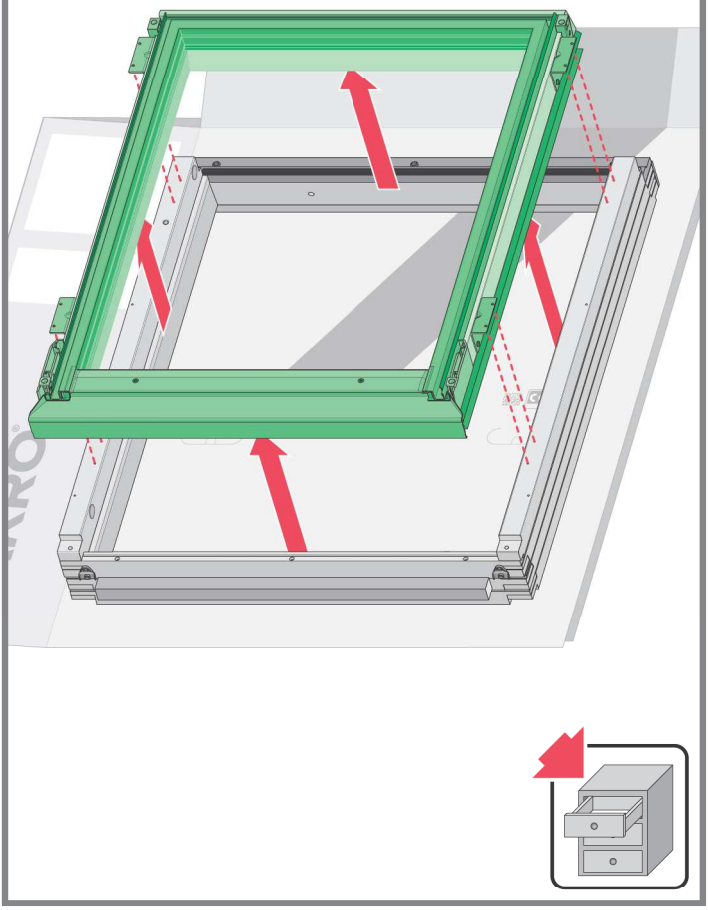

4

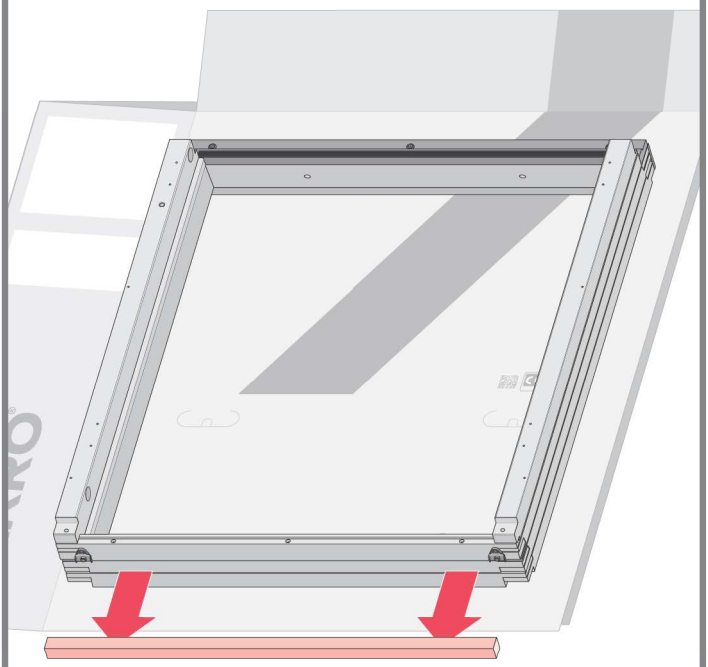

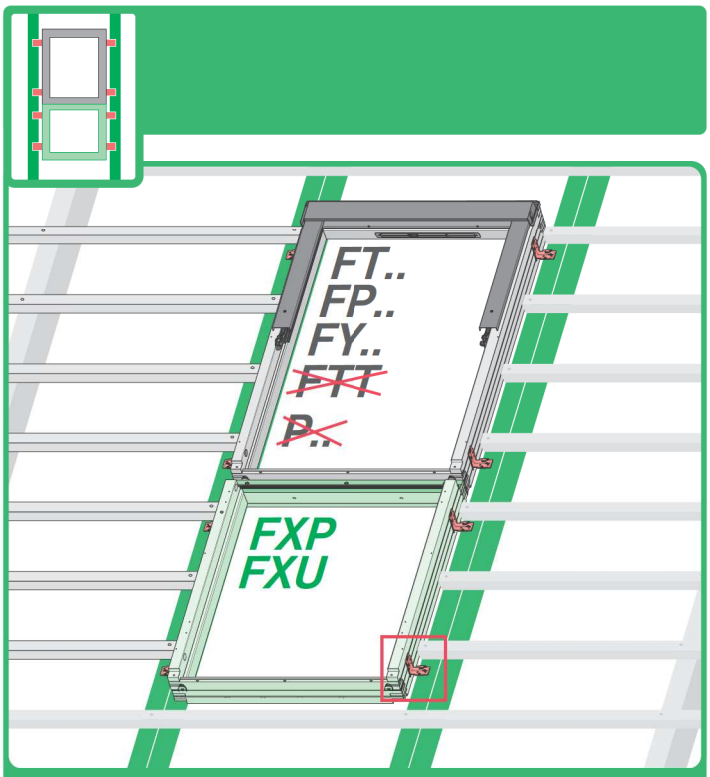

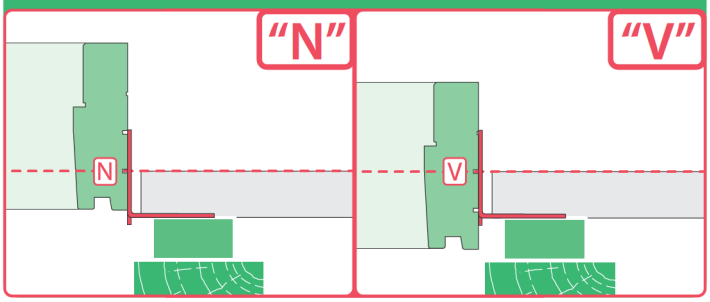

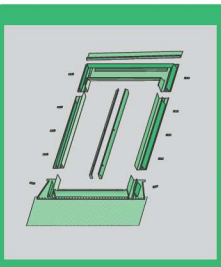	max 90mm 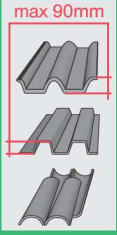	EHN	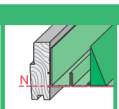	
		EHV	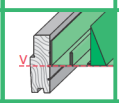	
		-	-	-
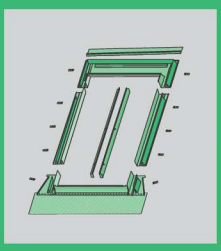	max 45mm 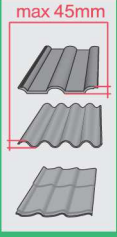	EZN	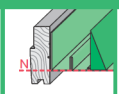	
		EZV	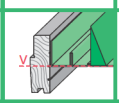	
		-	-	-
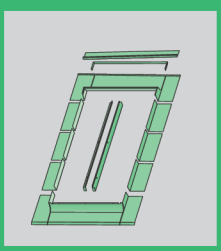	max 15mm (N) max 5mm (V) 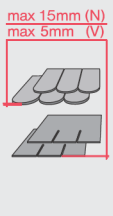	ELN	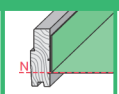	
		ELV	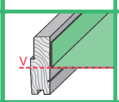	
		-	-	-
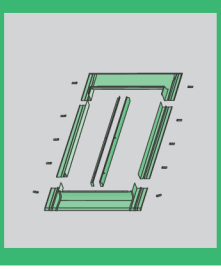	max 5mm 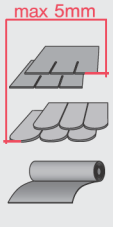	ESN	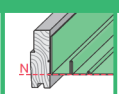	
		ESV	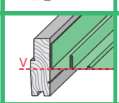	
		-	-	-

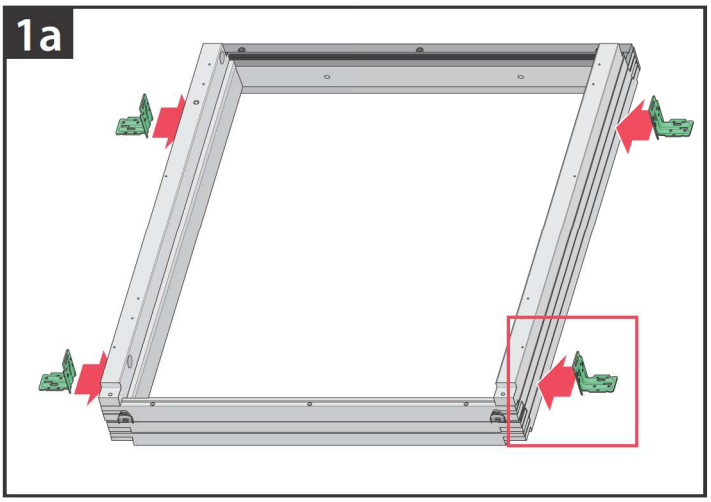
1a

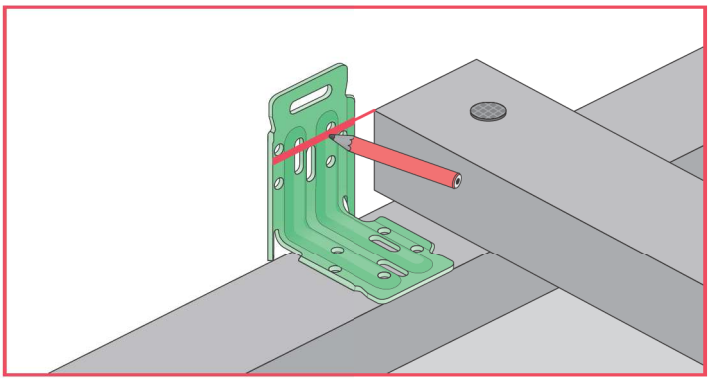

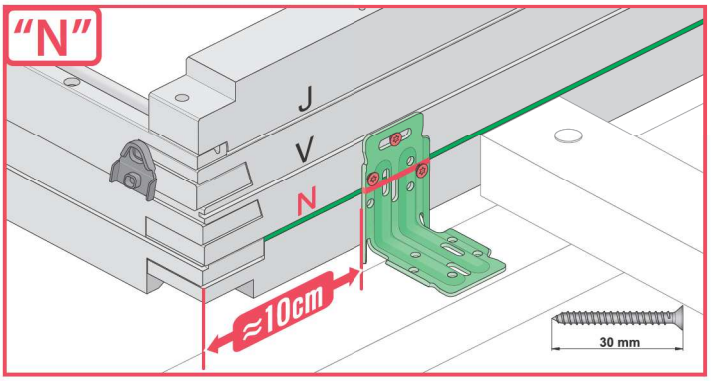
"N"
J
V
N
≈10cm
30 mm

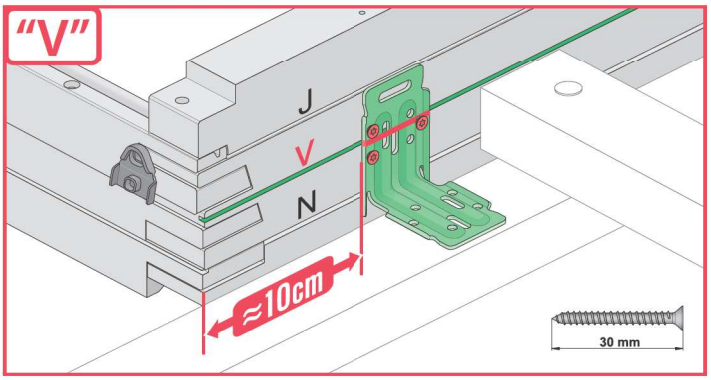
"V"
J
V
N
≈10cm
30 mm

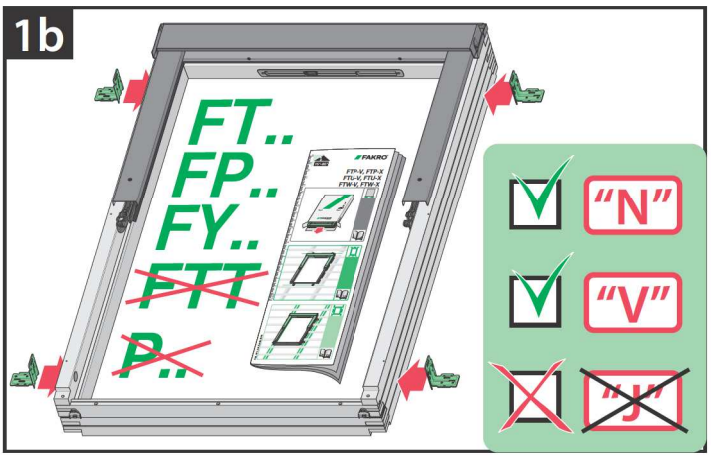
1b
FT..
FP..
FY..
FTT
P..
FAKRO
"N"
"V"
"J"

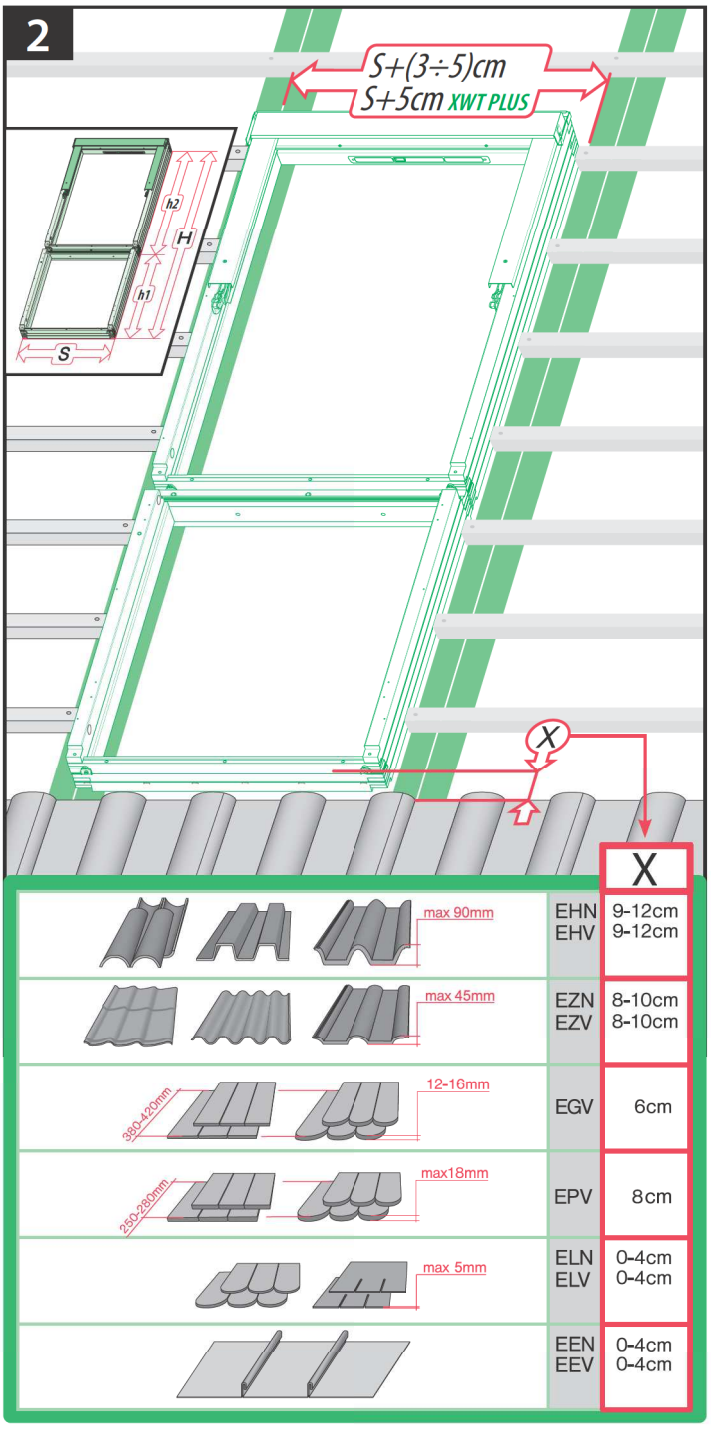

	X
EHN EHV	9-12cm 9-12cm
EZN EZV	8-10cm 8-10cm
EGV	6cm
EPV	8cm
ELN ELV	0-4cm 0-4cm
EEN EEV	0-4cm 0-4cm

ELN, ELV

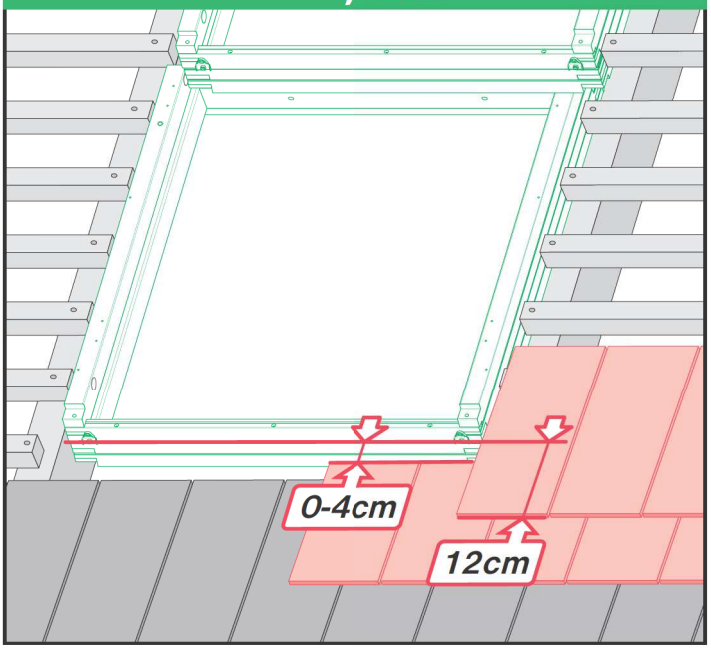

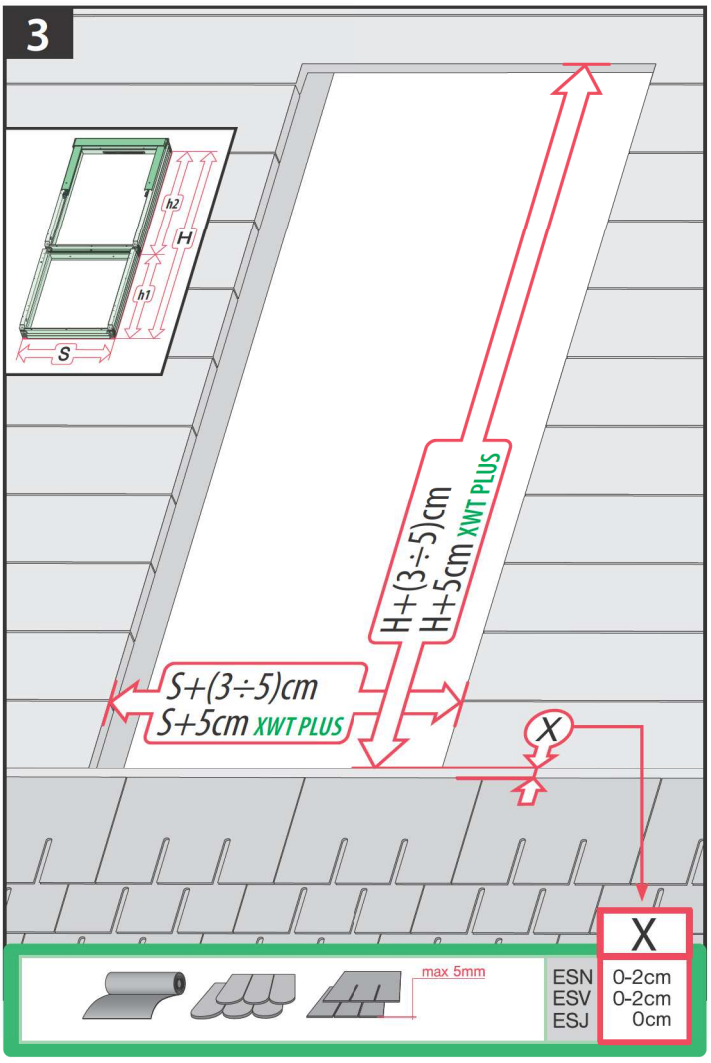
3
h2
H
h1
S
H+(3÷5)cm
H+5cm XWT PLUS
S+(3÷5)cm
S+5cm XWT PLUS
X
max 5mm
X
ESN 0-2cm
ESV 0-2cm
ESJ 0cm

ESN, ESV

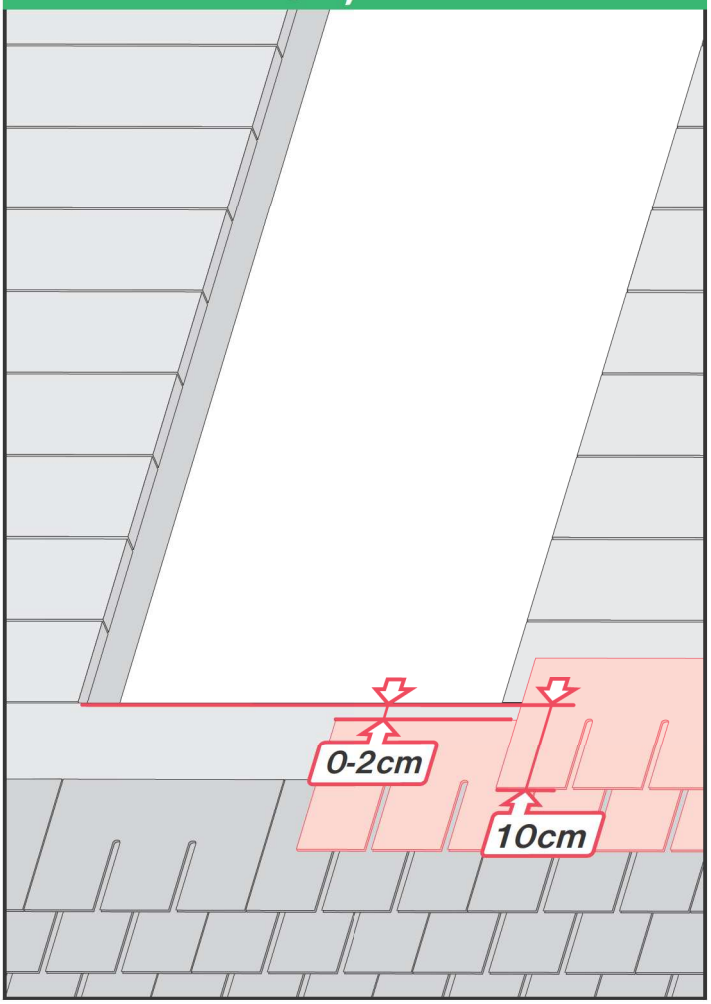
0-2cm
10cm

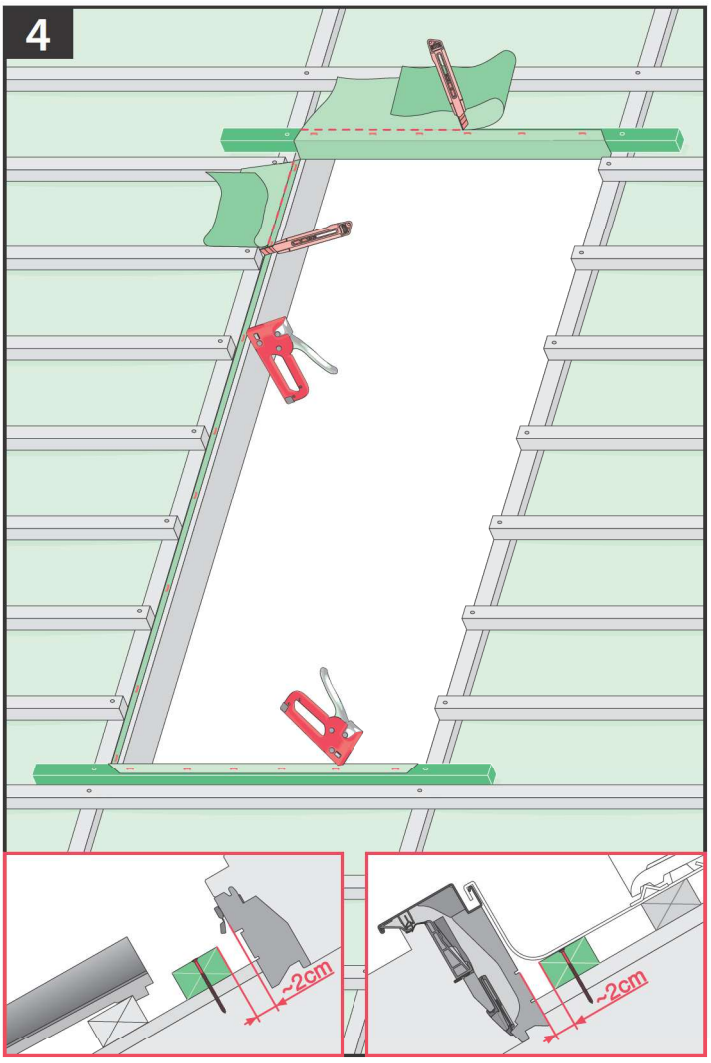
4
~2cm
~2cm

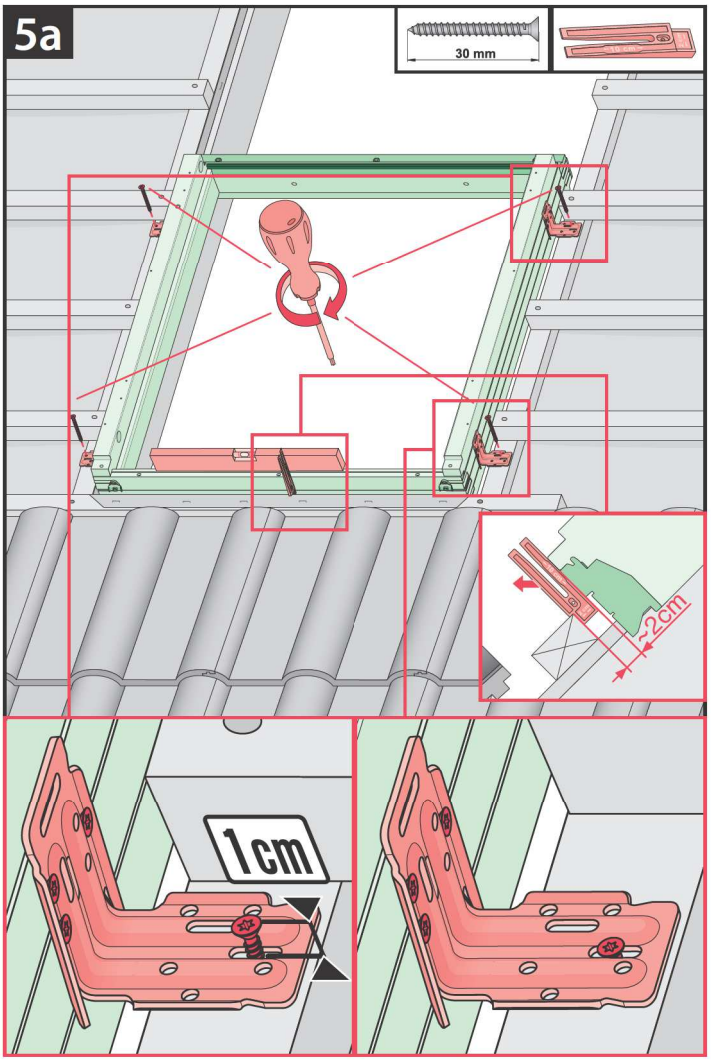
5a
30 mm
~2cm
1cm

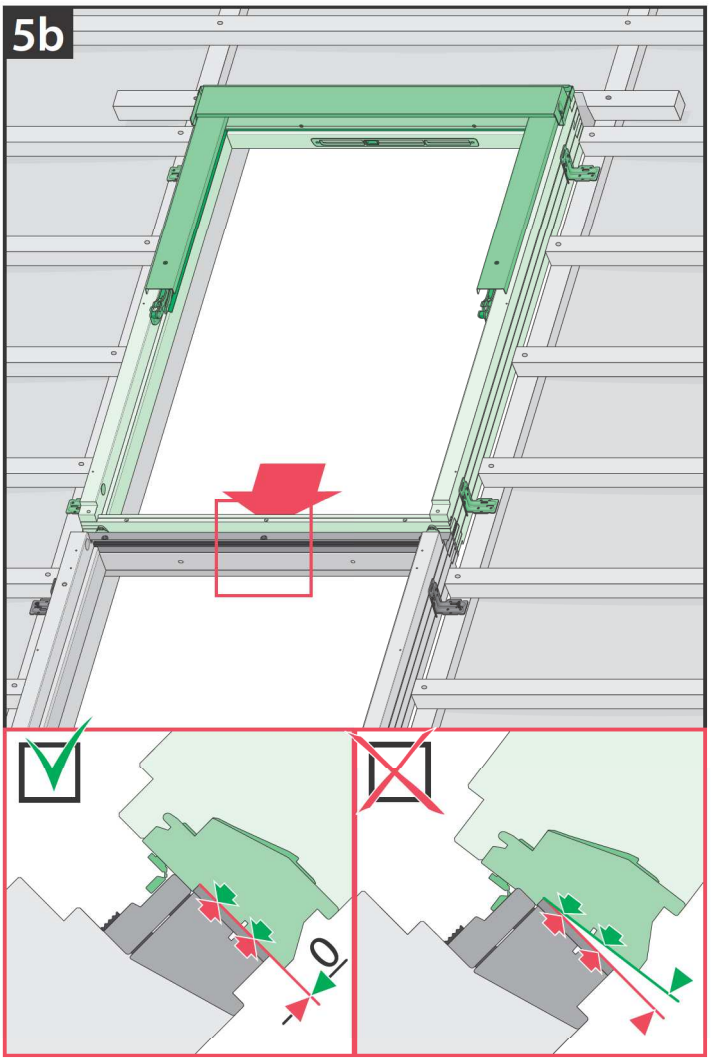
5b
10

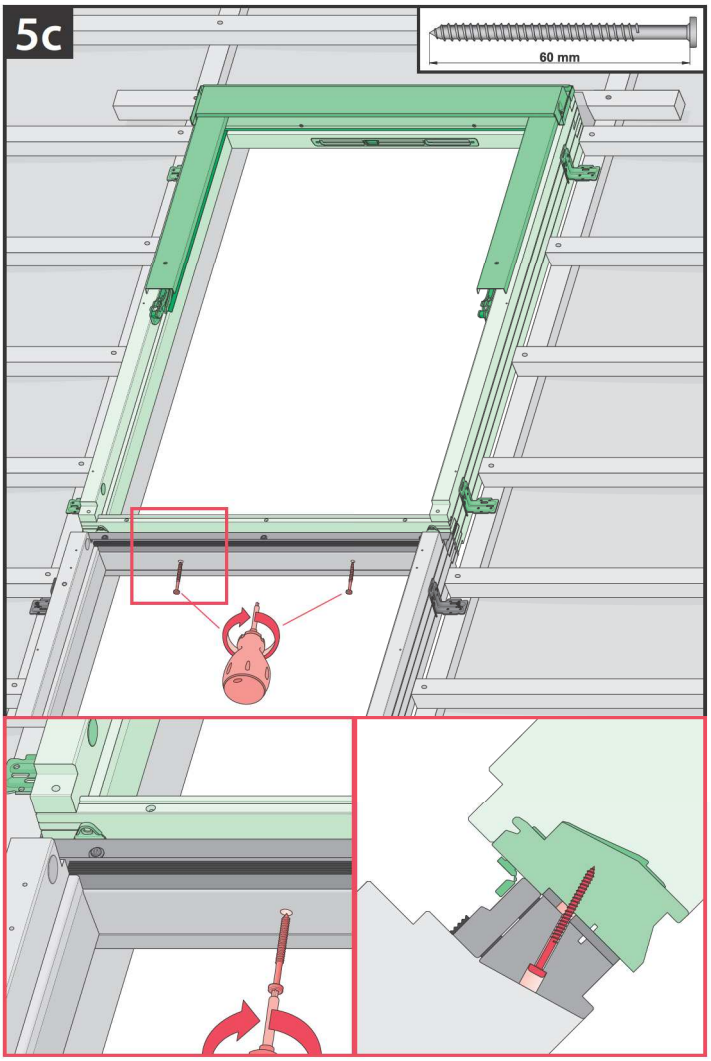
5c
60 mm

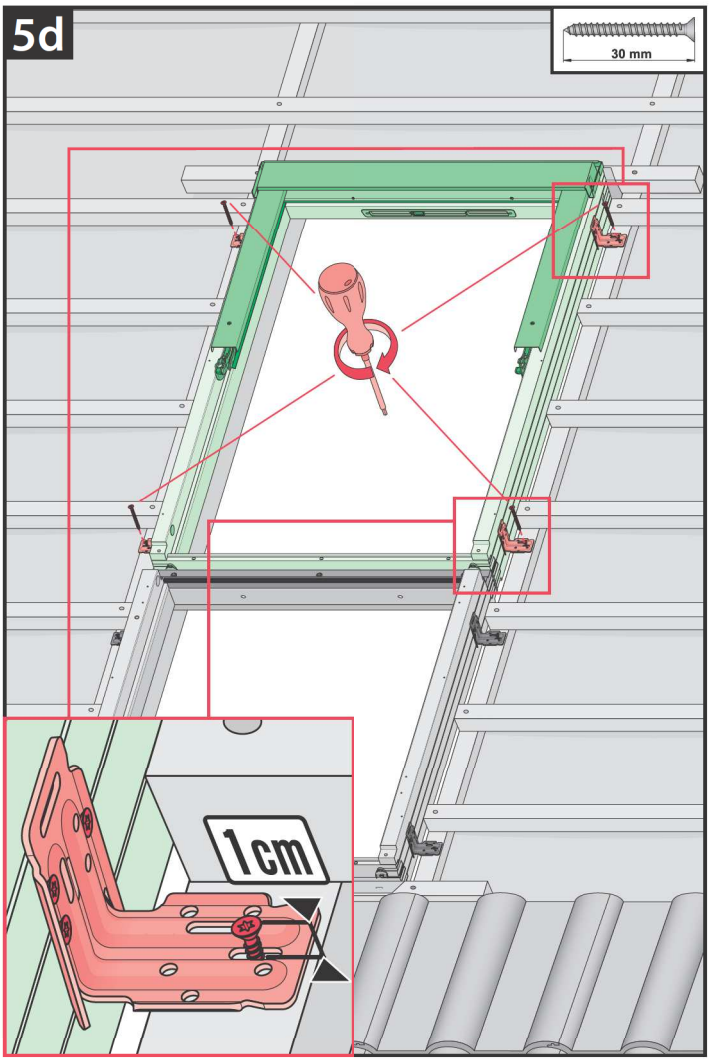
5d
30 mm
1cm

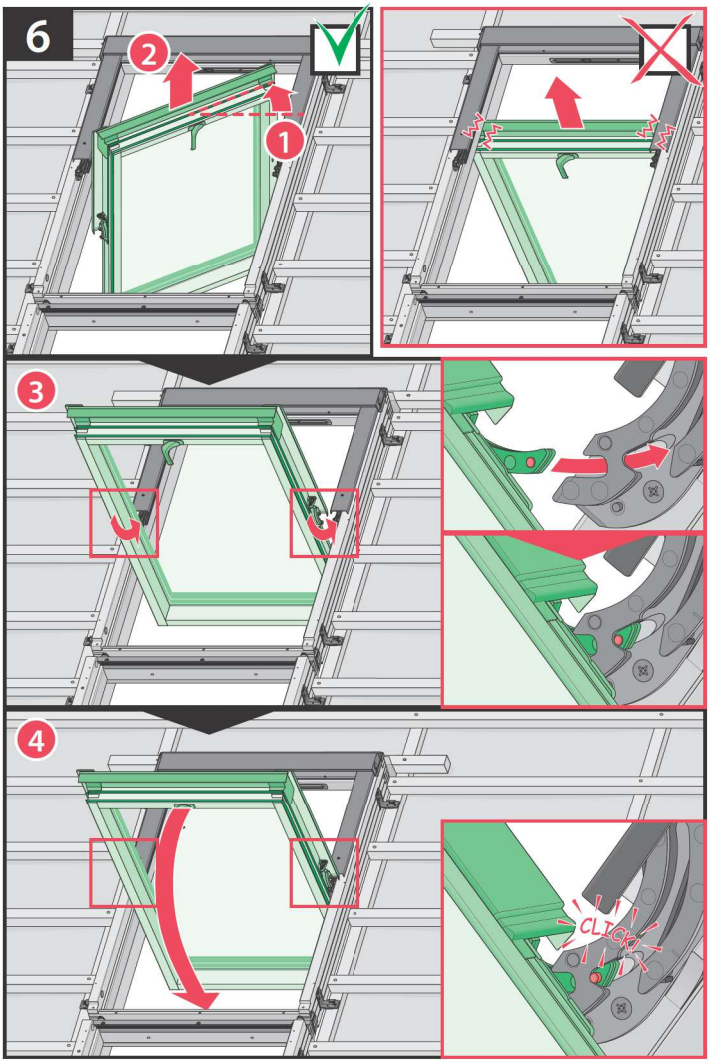
6
2
1
3
4
CLICK

7

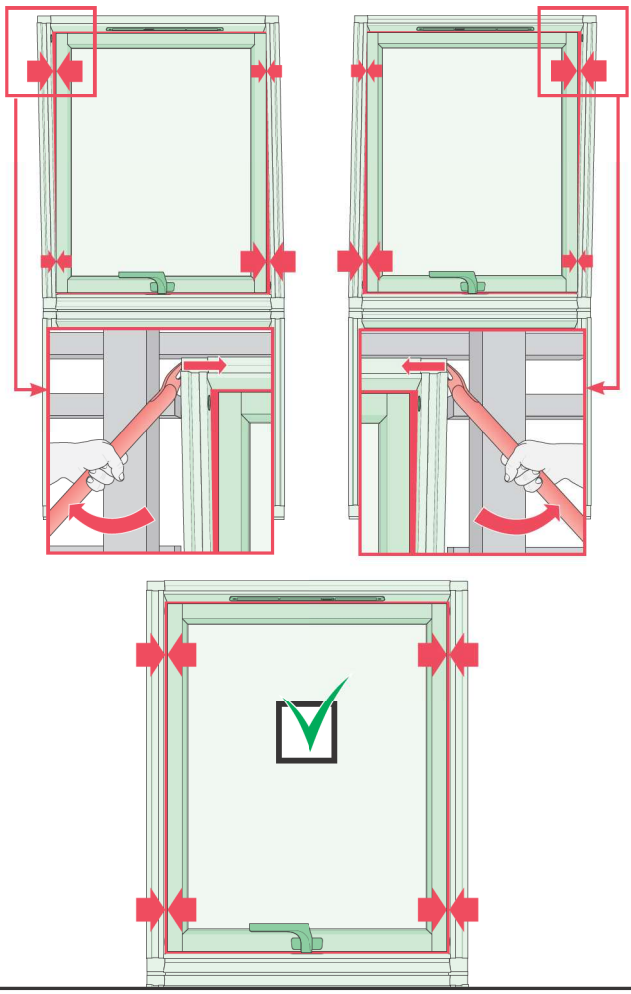

8

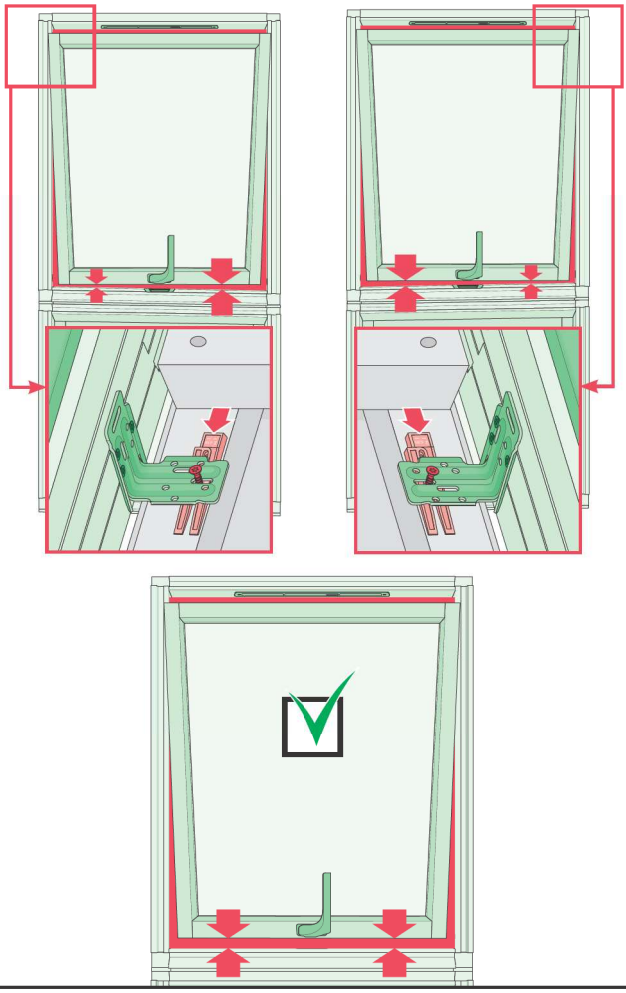

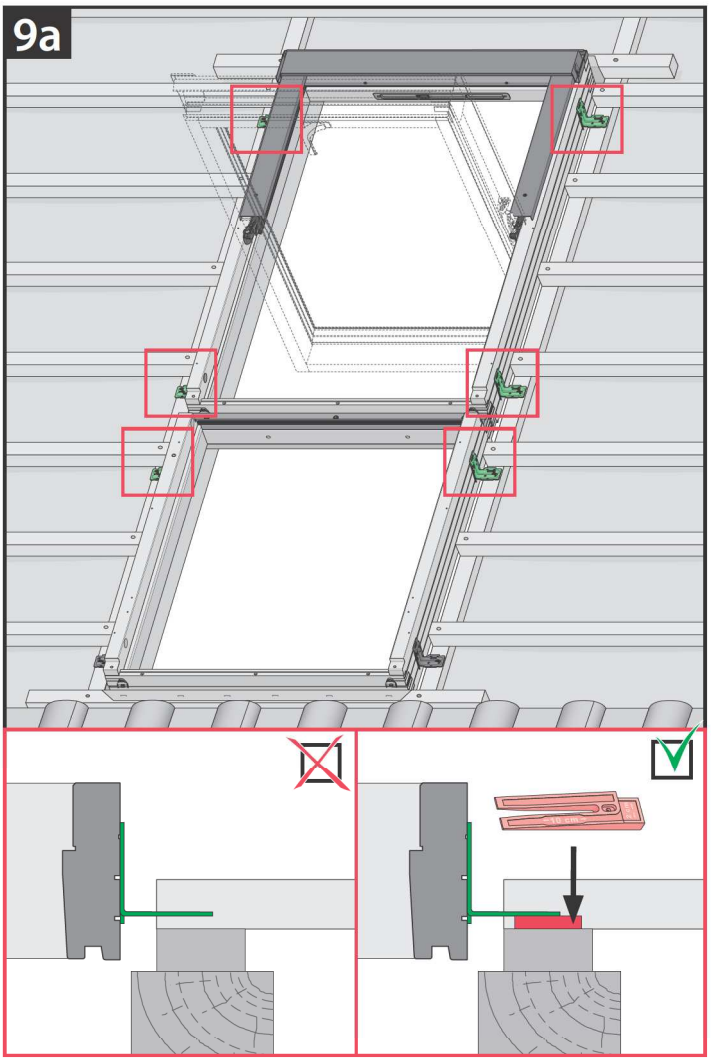
9a

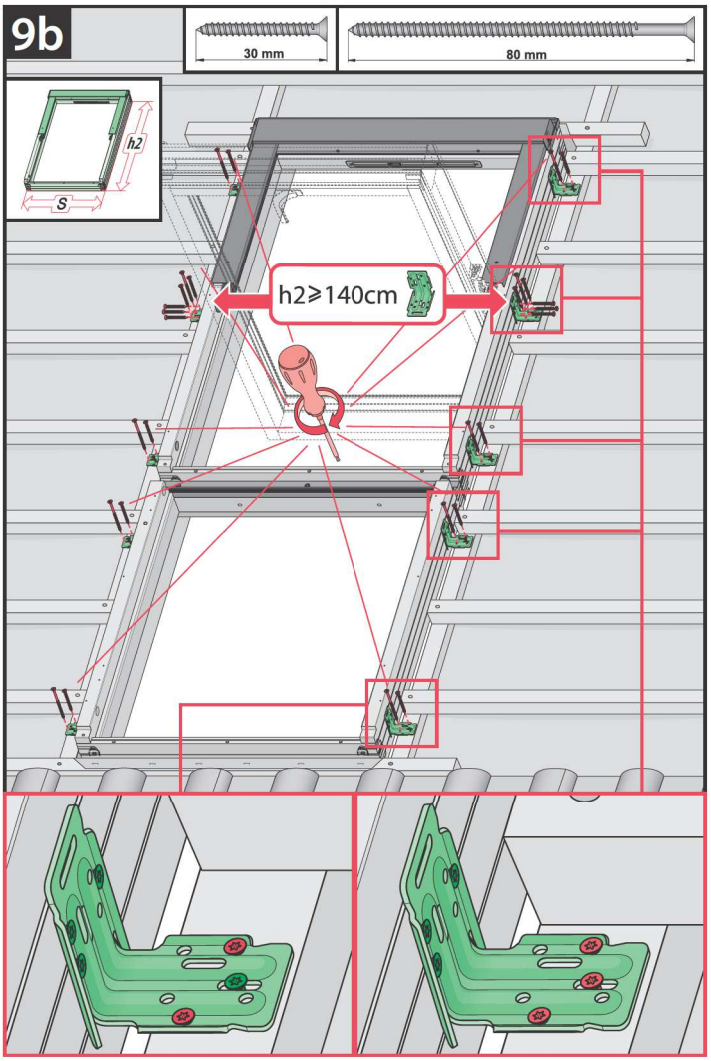
9b
30 mm
80 mm
h2
S
h2≥140cm

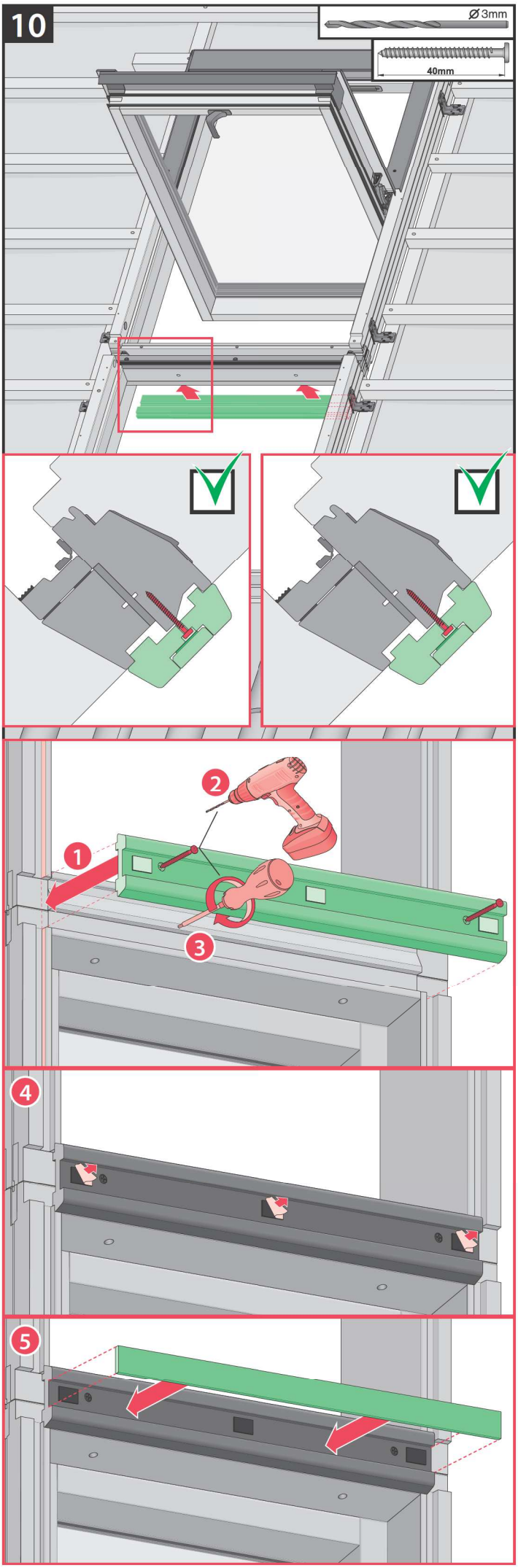
10
Ø3mm
40mm
1
2
3
4
5

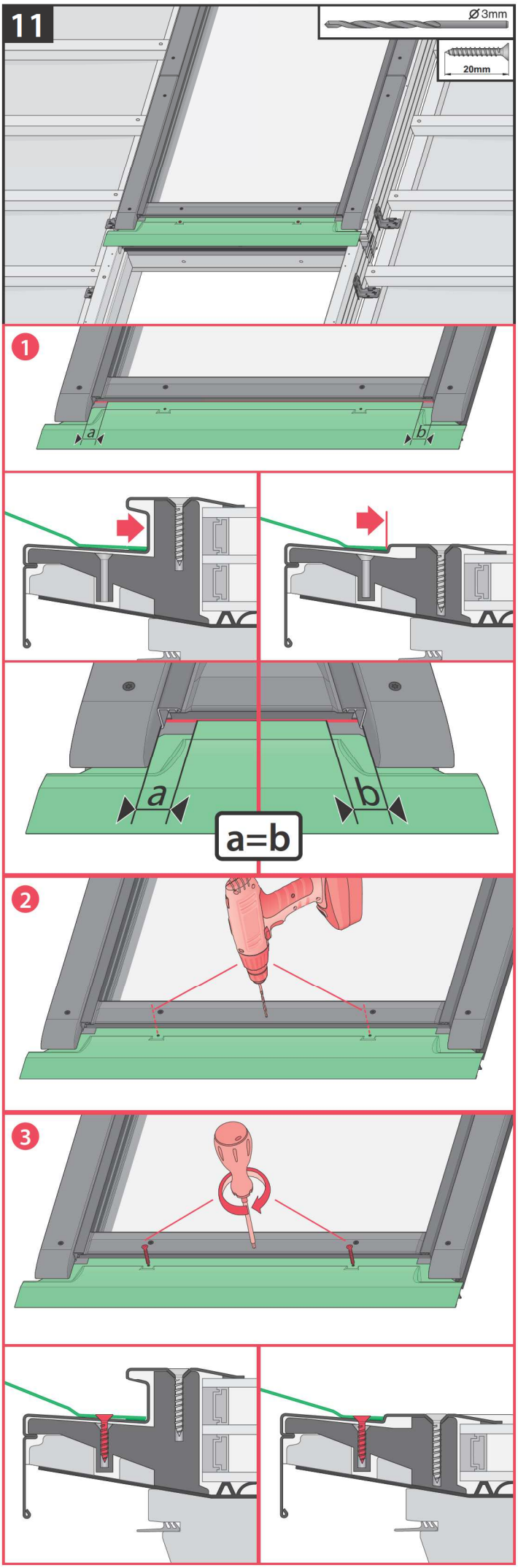
11
Ø3mm
20mm
1
a
b
a
b
a=b
2
3

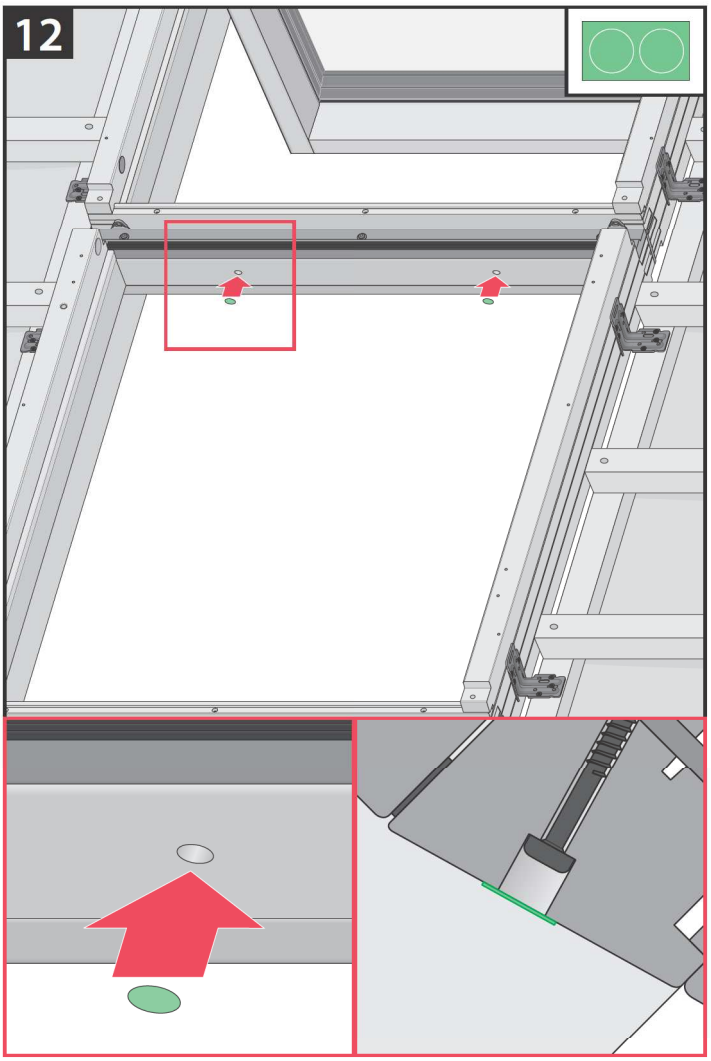
12

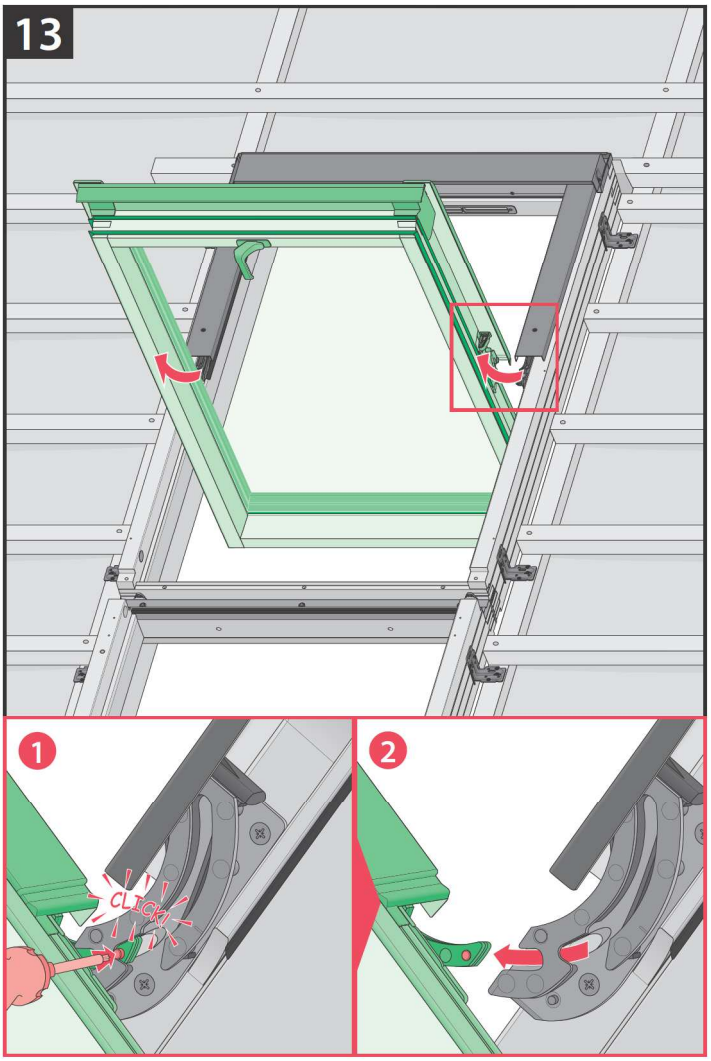
13
1
CLICK
2

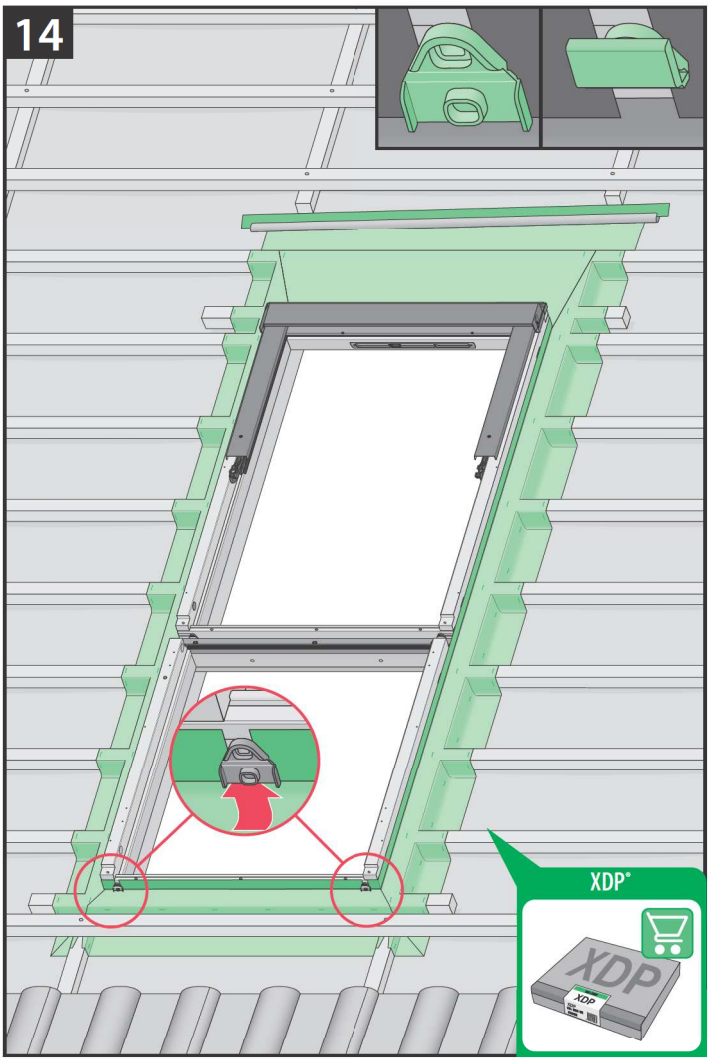
14
XDP*
XDP

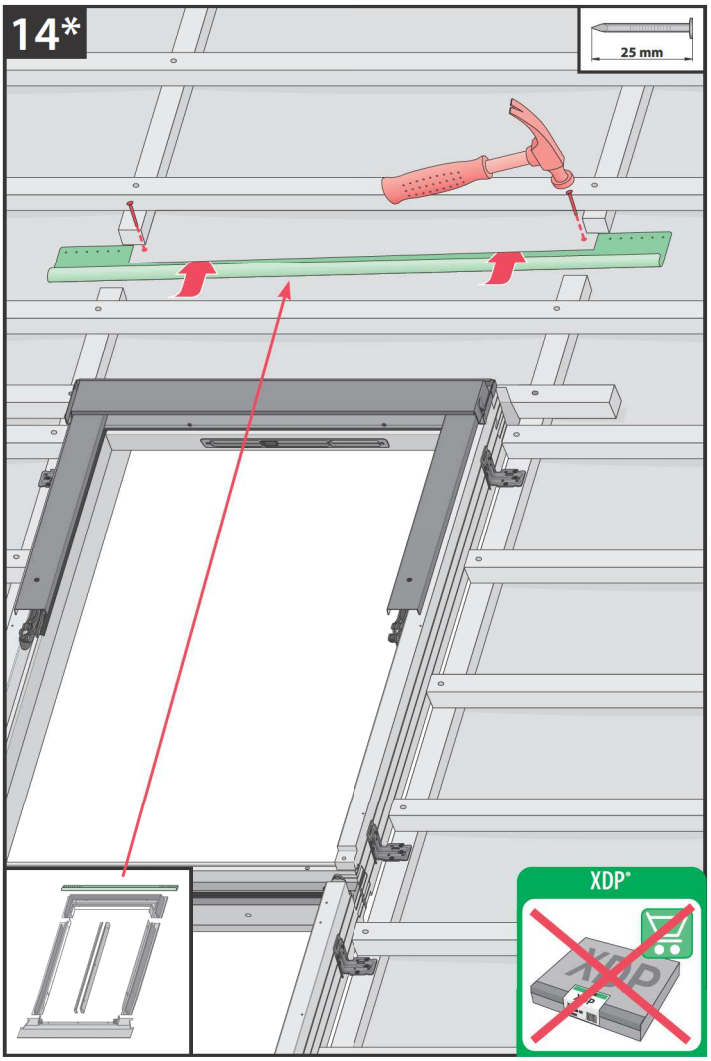
14*
25 mm
XDP*
XDP

15

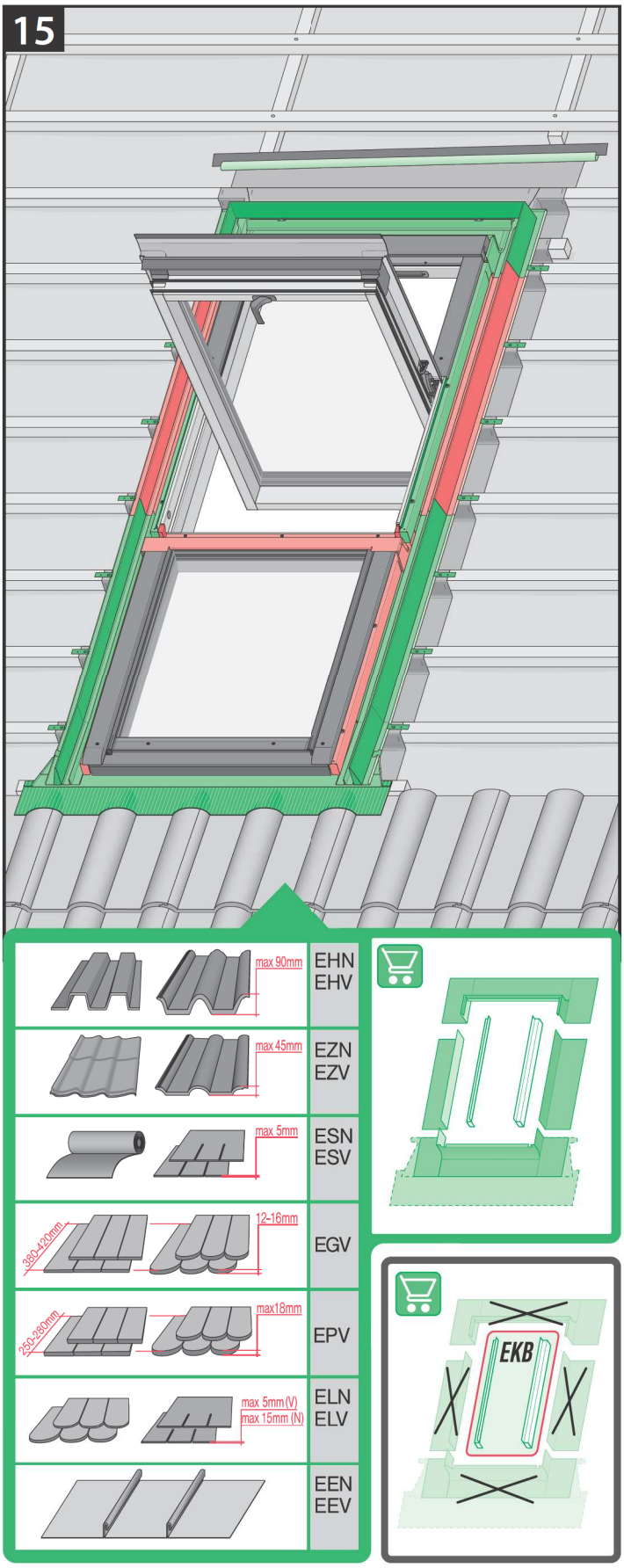
max 90mm
EHN
EHV
max 45mm
EZN
EZV
max 5mm
ESN
ESV
380-420mm
12-16mm
EGV
250-280mm
max18mm
EPV
max 5mm (V)
max 15mm (N)
ELN
ELV
EEN
EEV
EKB

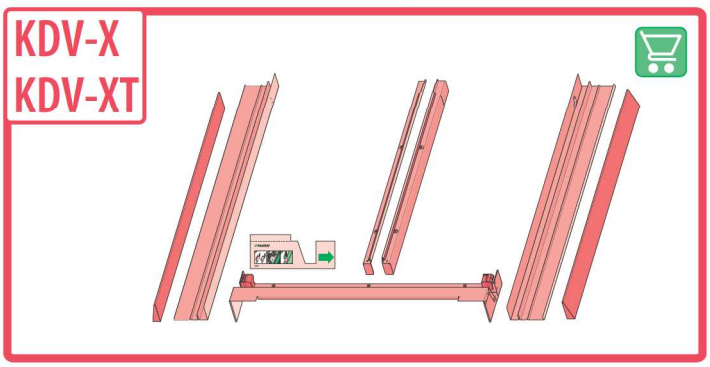
KDV-X
KDV-XT

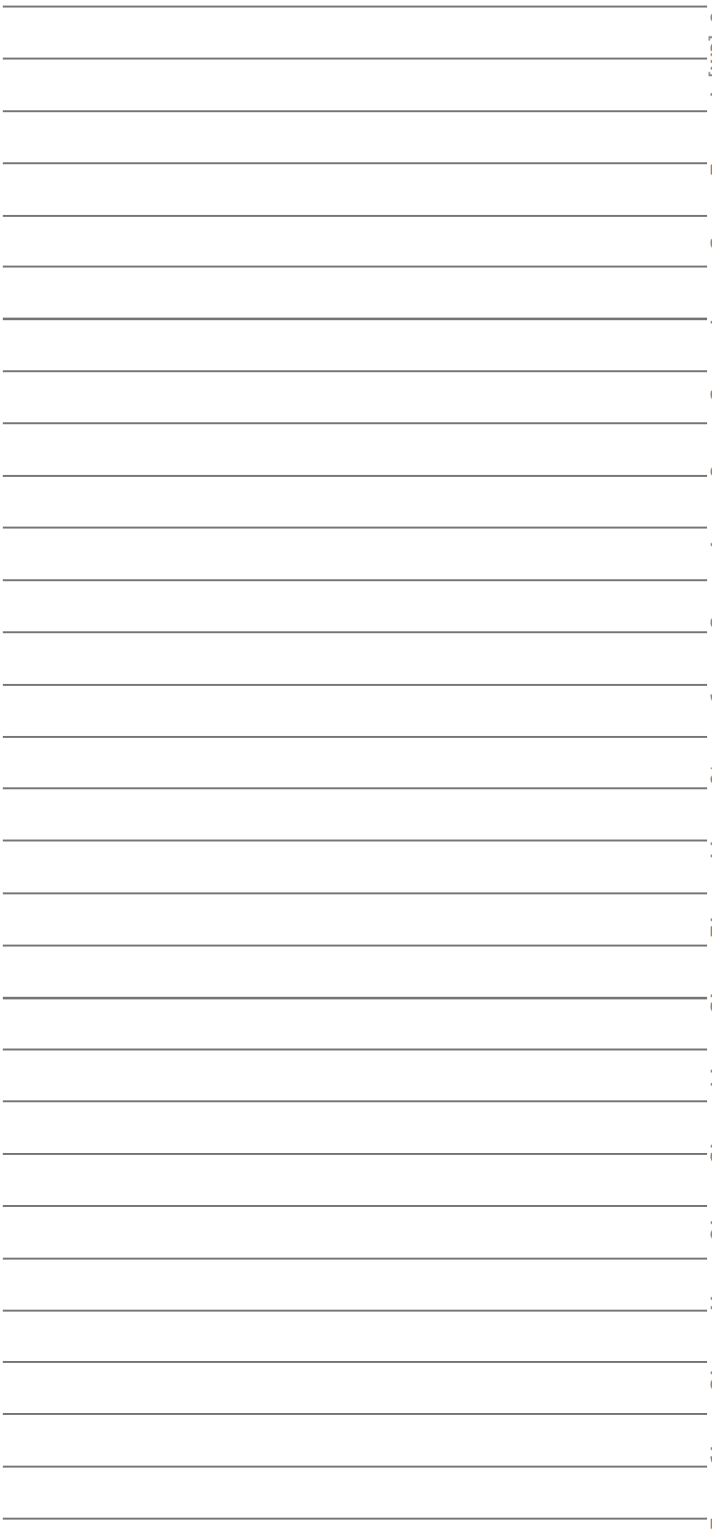

BG	Производител и Продавач не носят отговорност за неспазване на съответните закони, строителни норми и изисквания за безопасност от потребителя на продукта, архитекта, монтажника или собственика на сграда.
CZ	Výrobce ani prodejce nenesou žádnou odpovědnost za nedodržení příslušných platných zákonů, stavebních předpisů a bezpečnostních požadavků uživatelem výrobku, architektem, montážníkem nebo vlastníkem budovy.
DE	Hersteller und Verkäufer übernehmen keine Haftung für Nichtbeachtung entsprechender Rechts- und Bauvorschriften sowie Sicherheitsanforderungen seitens Produktbenutzers, Architekten, Monteurs oder Gebäudebesitzers.
ES	El fabricante y el vendedor no tienen ninguna responsabilidad por el incumplimiento de la ley vigente, normas de construcción y exigencias de seguridad por parte del usuario del producto, arquitecto, instalador o el propietario del edificio.
FR	Le fabricant et le revendeur ne prend aucune responsabilité de ne pas respecter les lois applicables, les règlements sur les bâtiments et les exigences de sécurité par l'utilisateur du produit, l'architecte, l'installateur ou le propriétaire du bâtiment.
GB	Manufacturer and Seller shall bear no liability for failure to comply with the applicable laws, building codes and safety requirements by the user of the product, architect, fitter or owner of the building.
HU	A Gyártó és a Forgalmazó nem vállal semmiféle felelősséget a vonatkozó törvényi, építőipari és biztonsági előírások termékfelhasználó, építész, beépítőmester vagy épülettulajdonos általi be nem tartásáért.
IT	Il Produttore e il Rivenditore non potranno essere ritenuti responsabili per il mancato rispetto, da parte dell'utente del prodotto, del progettista, dell'installatore o del proprietario dell'edificio, delle leggi vigenti, nonchè dei regolamenti edilizi e di quelli relativi alla sicurezza.
NL	De fabrikant en verkoper zijn niet aansprakelijk voor gevolgen bij het niet opvolgen van toepasselijke wetten, bouwbesluiten en veiligheidsvoorschriften door de gebruiker van het product, de architect, de installateur of de eigenaar van het gebouw.
PL	Producent i Sprzedawca nie ponosi żadnej odpowiedzialności za nieprzestrzeganie stosownych przepisów prawa, przepisów budowlanych i wymogów bezpieczeństwa przez użytkownika produktu, architekta, montażystę lub właściciela budynku.
PT	O fabricante e o vendedor não tem nenhuma responsabilidade pelo o não cumprimento da lei, códigos de construção e as exigências de segurança por parte do usuário do produto, arquiteto, instalador ou proprietário do edifício.
RO	Nici producătorul, nici distribuitorul nu îşi vor asuma niciun fel de răspundere pentru nerespectarea legilor în vigoare, a legilor din domeniul construcţiilor sau a măsurilor de siguranţă impuse utilizatorilor produsului, arhitecţilor, montatorilor sau proprietarilor clădirii.
RU	В случае несоблюдения архитектором, монтажником или владельцем здания строительных правил и норм безопасности ответственность с производителя и продавца снимается.
SK	Výrobca a predajca nenesú žiadnu zodpovednosť za nedodržanie príslušných ustanovení zákona, stavebných predpisov a bezpečnostných požiadaviek užívateľom výrobku, architektom, montérom alebo majiteľom objektu.