Z-WAVE PLUS

FAKRO

FTP-V Z-Wave
FTU-V Z-Wave
FTW-V Z-Wave

15°-90°

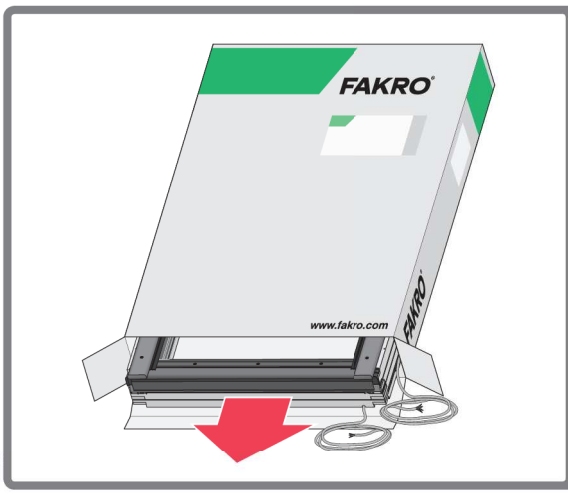

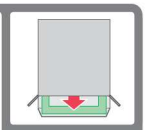

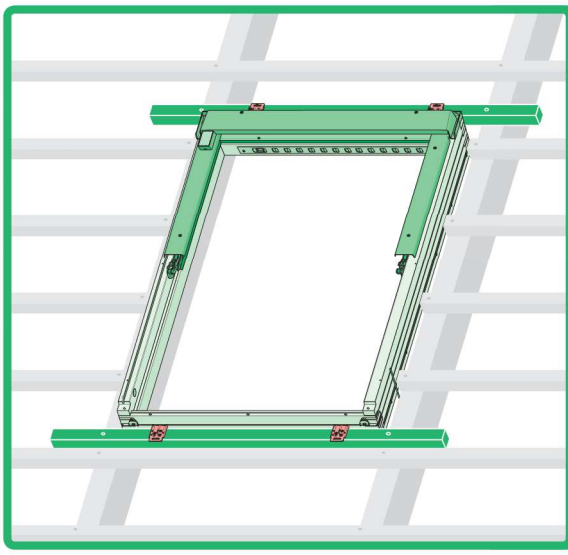

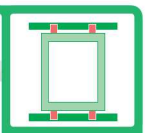

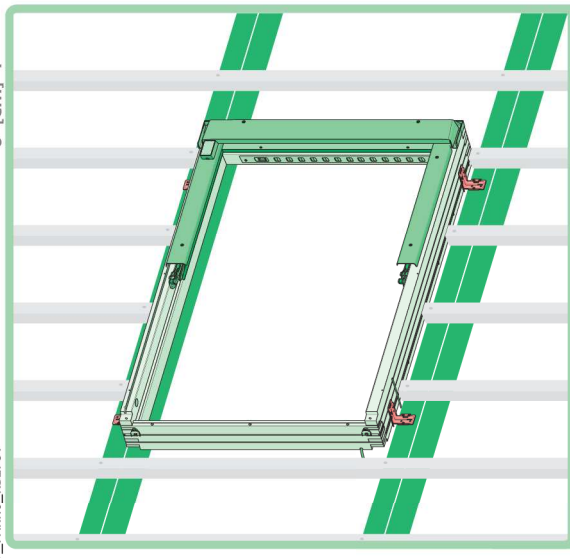

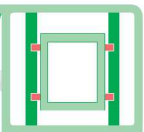

http://www.fakro.com/download/film-installation-instructions/roof-windows/

NC1CT_FTP-V Z-Wave_22.05.09_FAKRO_KB2781

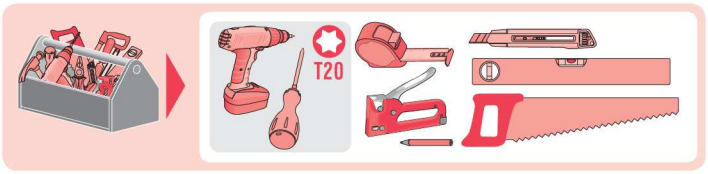
T20

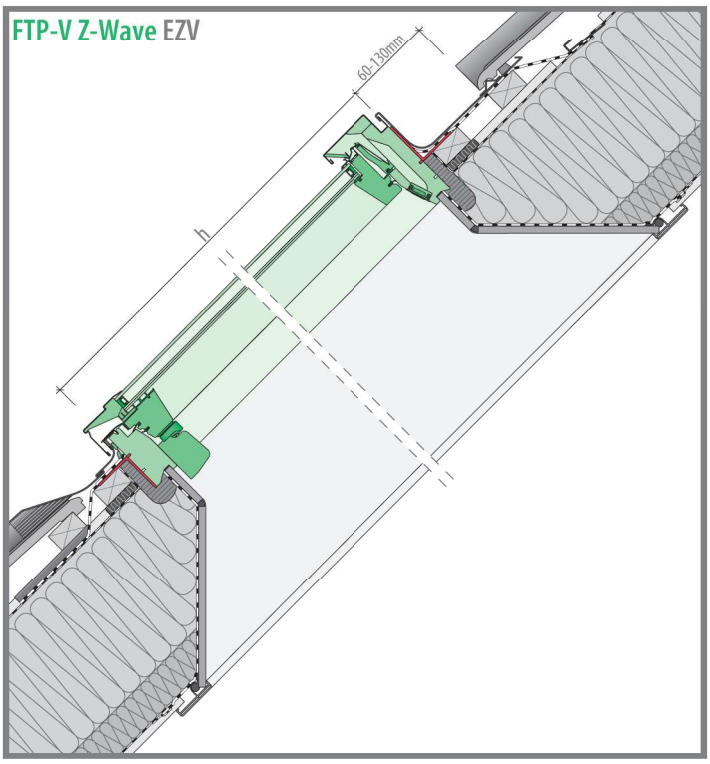
FTP-V Z-Wave EZV
60-130mm
h

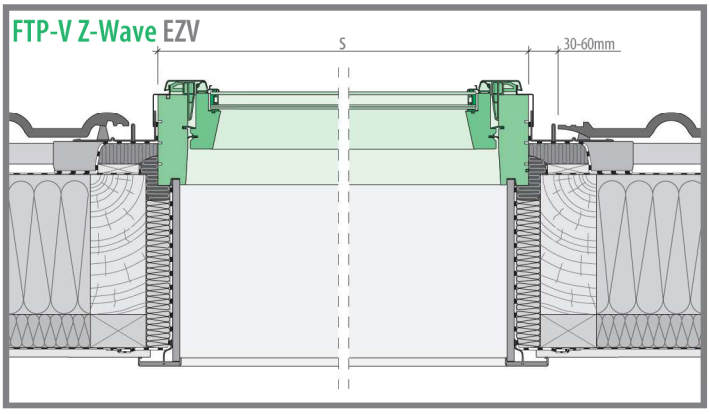
FTP-V Z-Wave EZV
s
30-60mm

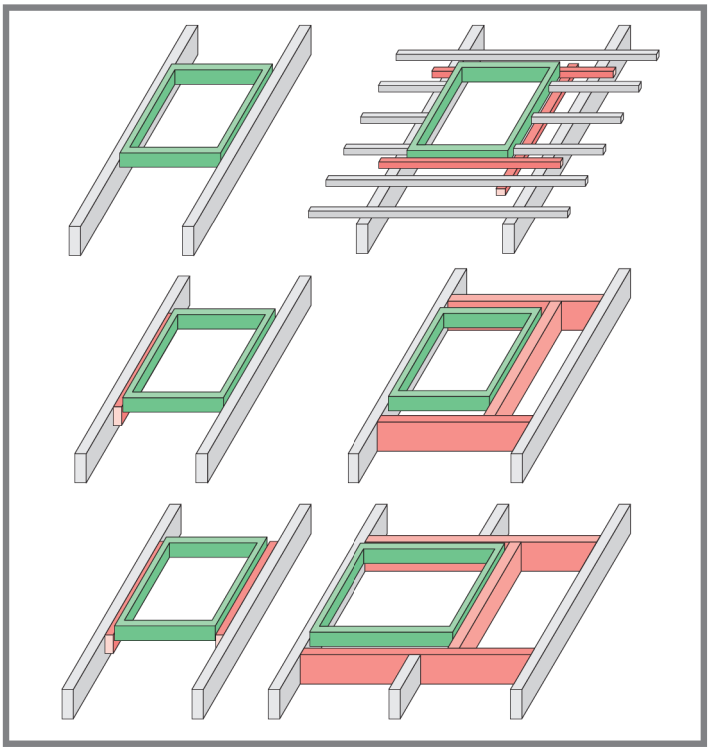

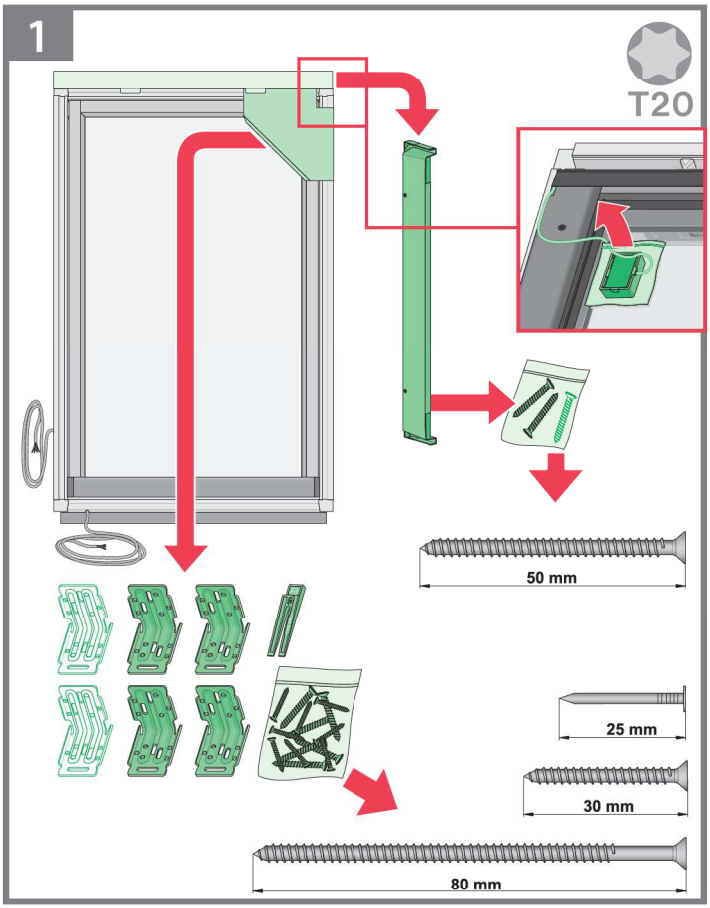
1
T20
50 mm
25 mm
30 mm
80 mm

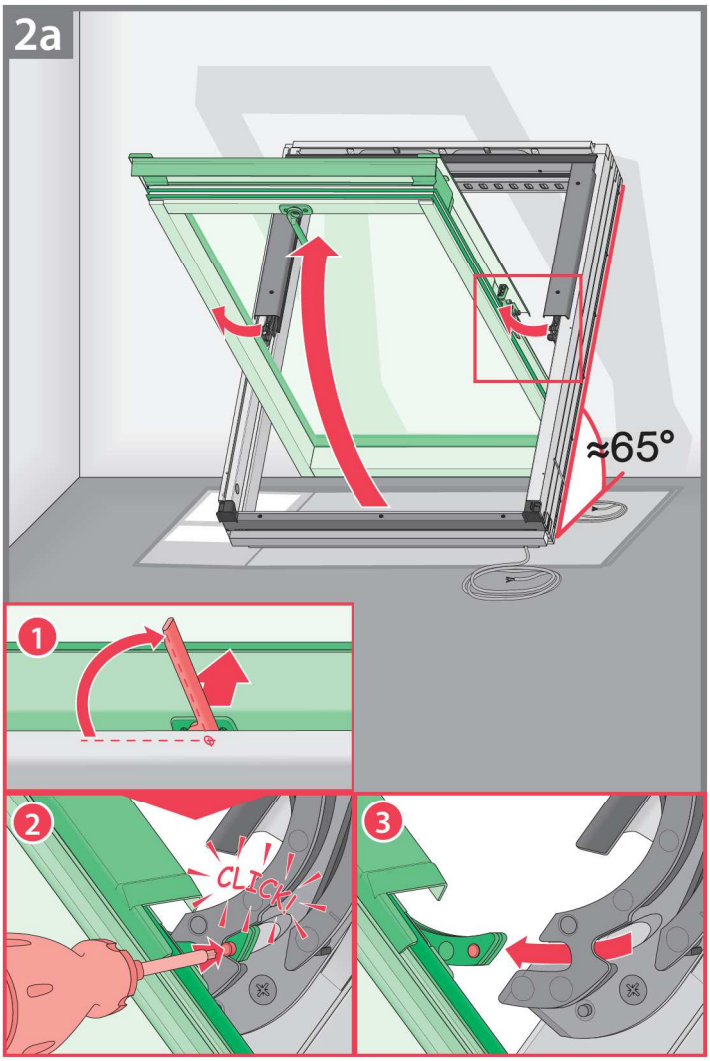
2a
≈65°
1
2
CLICK!
3

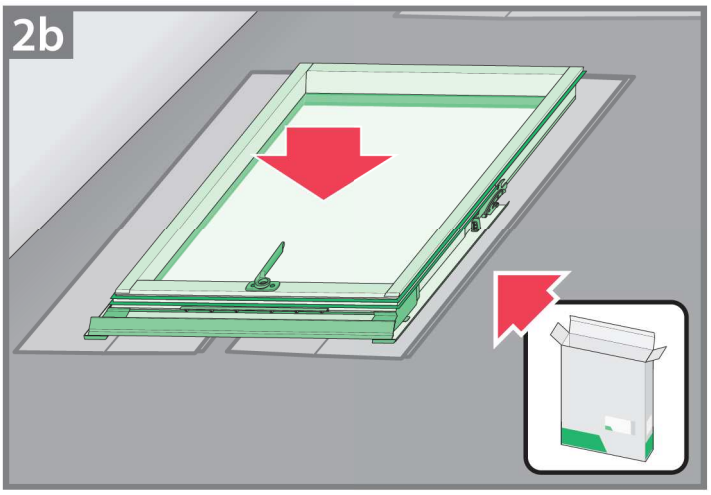
2b

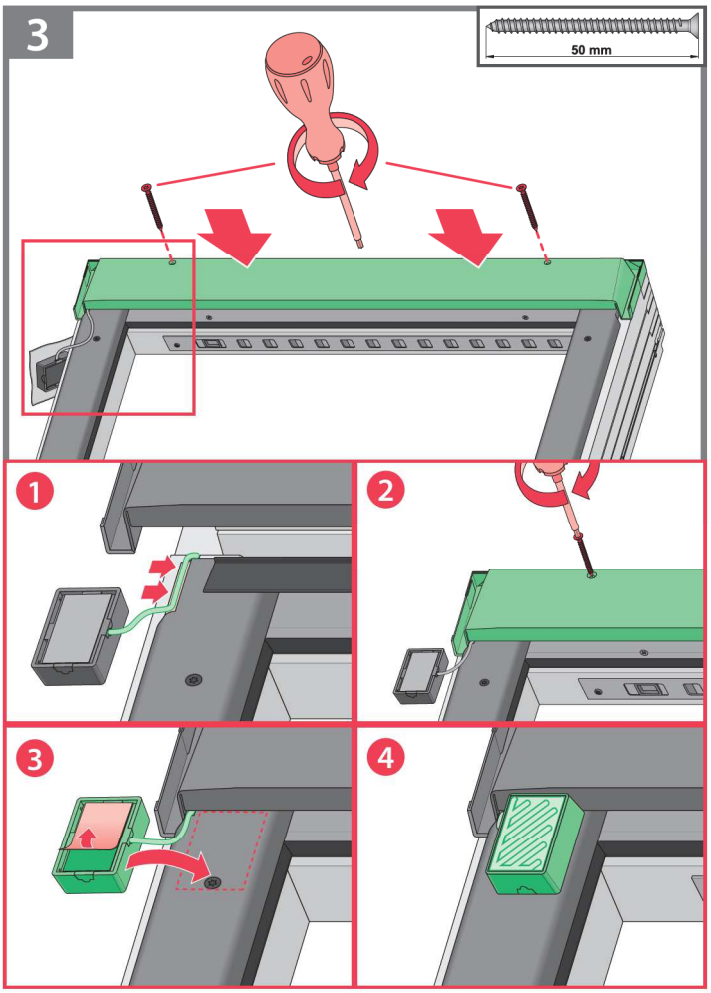
3
50 mm
1
2
3
4

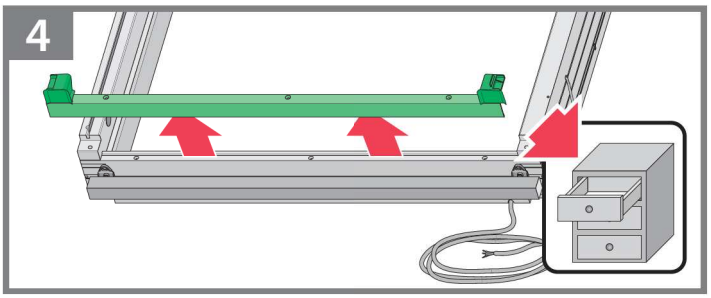
4

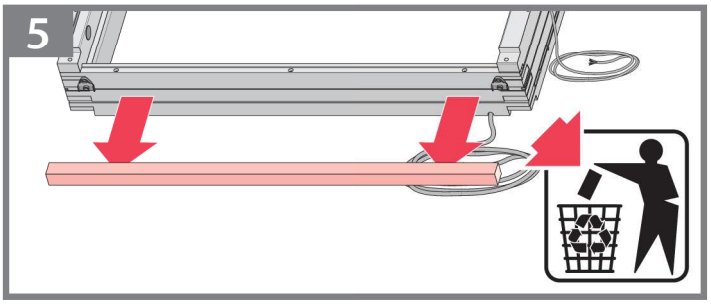
5

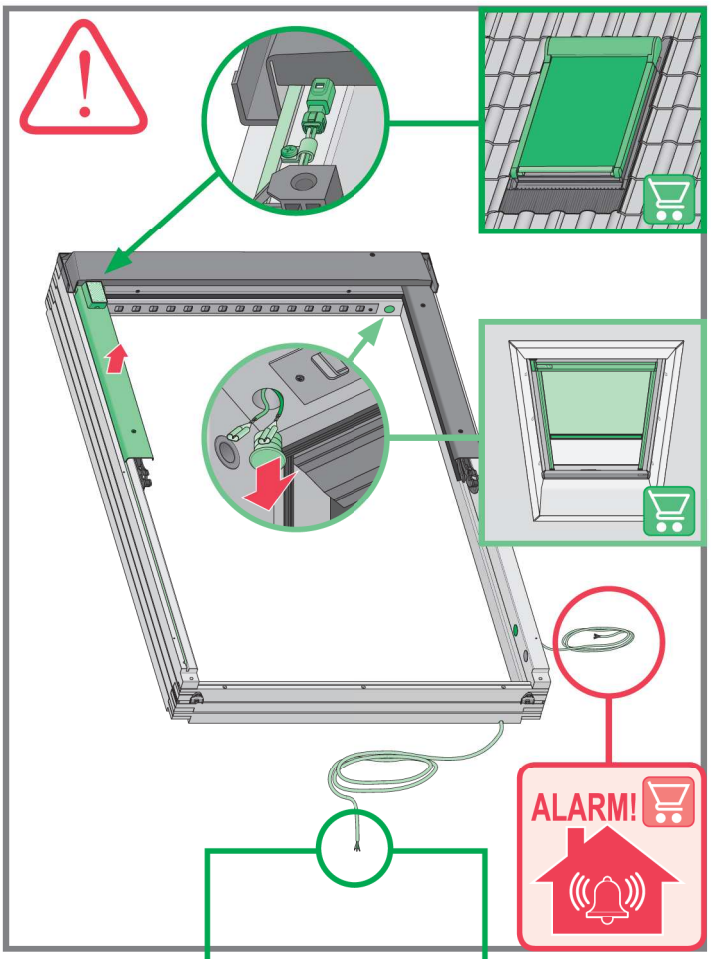
ALARM!

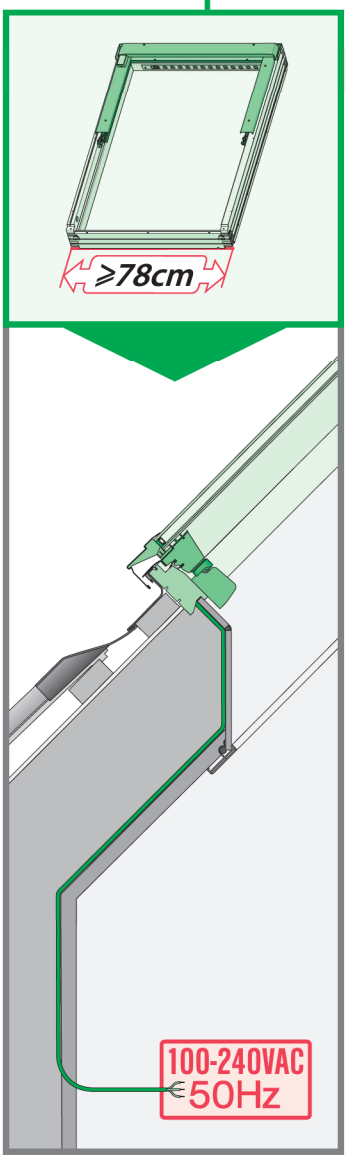
≥78cm
100-240VAC
50Hz

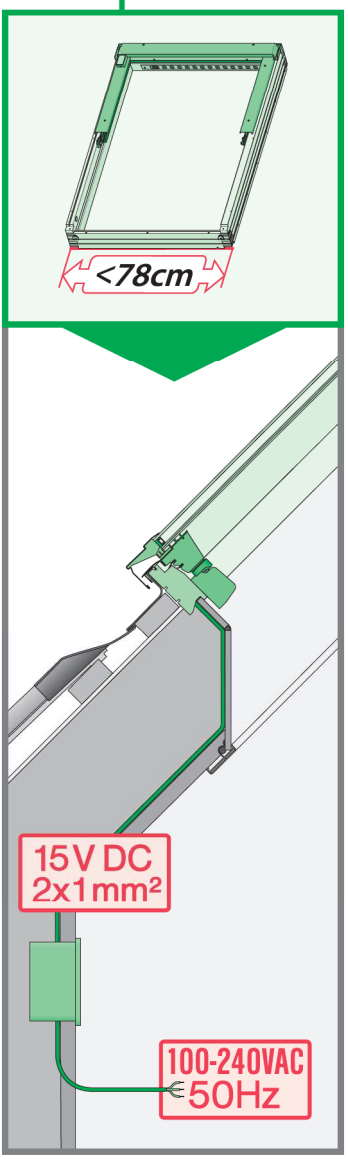
<78cm
15V DC
2x1mm²
100-240VAC
50Hz

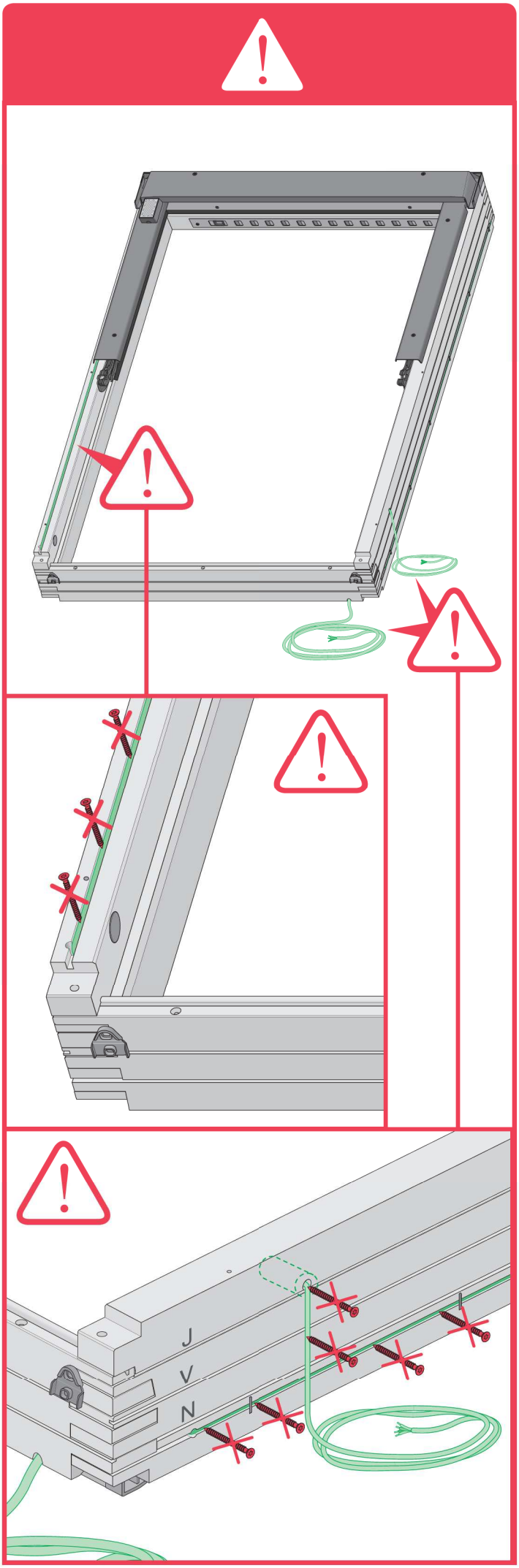
J
V
N
I
I

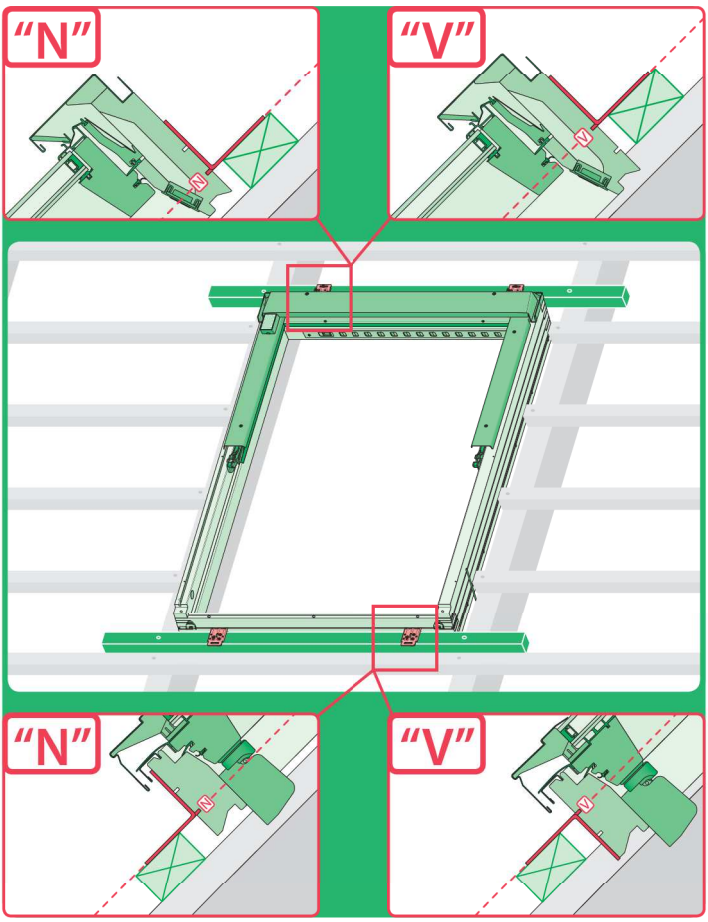

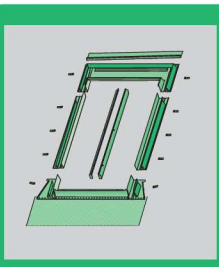	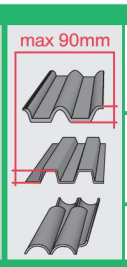	EHN	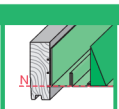	
		EHV	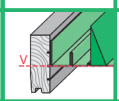	
		-	-	-
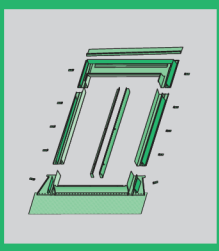	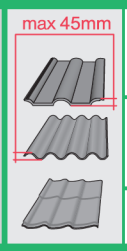	EZN	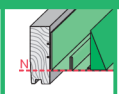	
		EZV	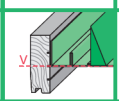	
		-	-	-
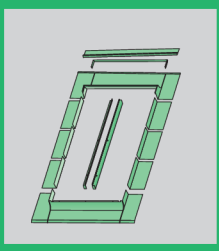	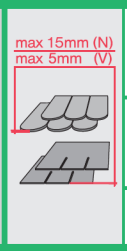	ELN	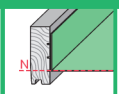	
		ELV	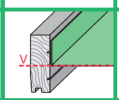	
		-	-	-
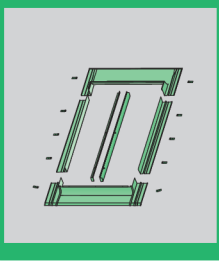	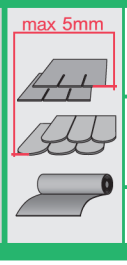	ESN	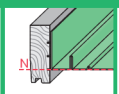	
		ESV	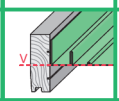	
		-	-	-

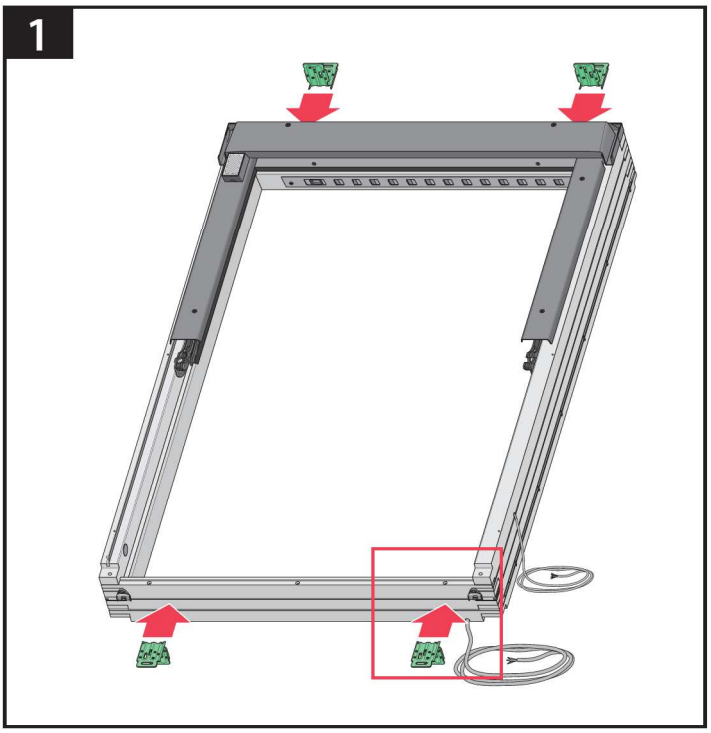
1

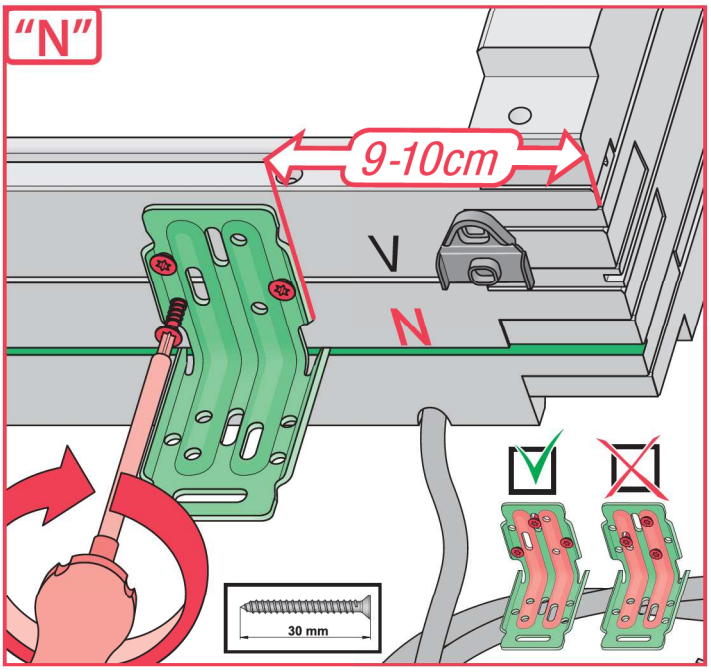
"N"
9-10cm
V
N
30 mm

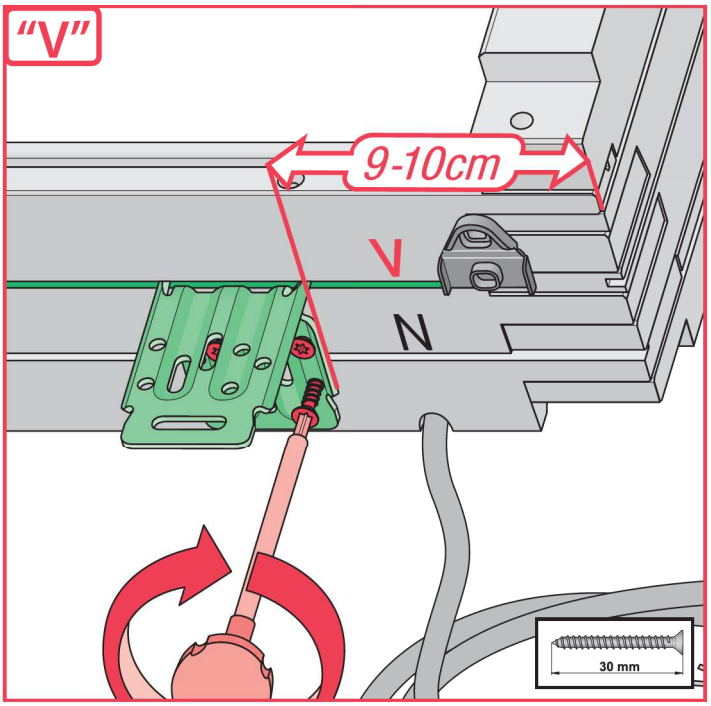
"V"
9-10cm
V
N
30 mm

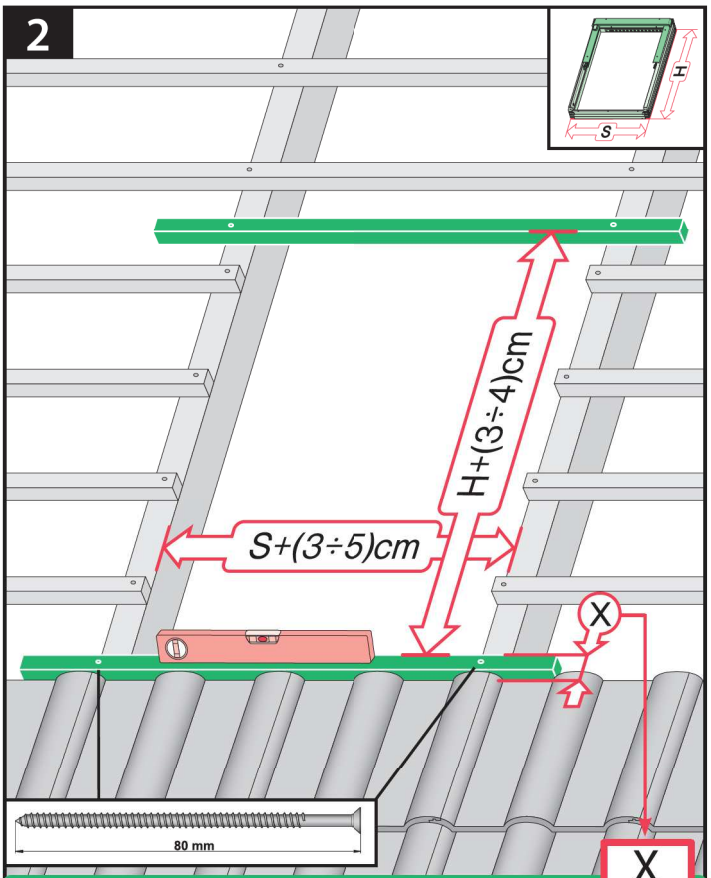

		X
max 90mm	EHN EHV	7-10cm 7-10cm
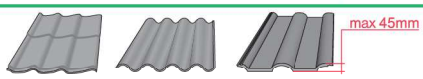 max 45mm	EZN EZV	6-8cm 6-8cm
380-420mm 12-16mm	EGV	6cm
380-420mm 12-16mm	EPV	6cm
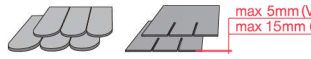 max 5mm (V) max 15mm (N)	ELN ELV	0-2cm 0-2cm
	EEN EEV	0-2cm 0-2cm

ELN, ELV

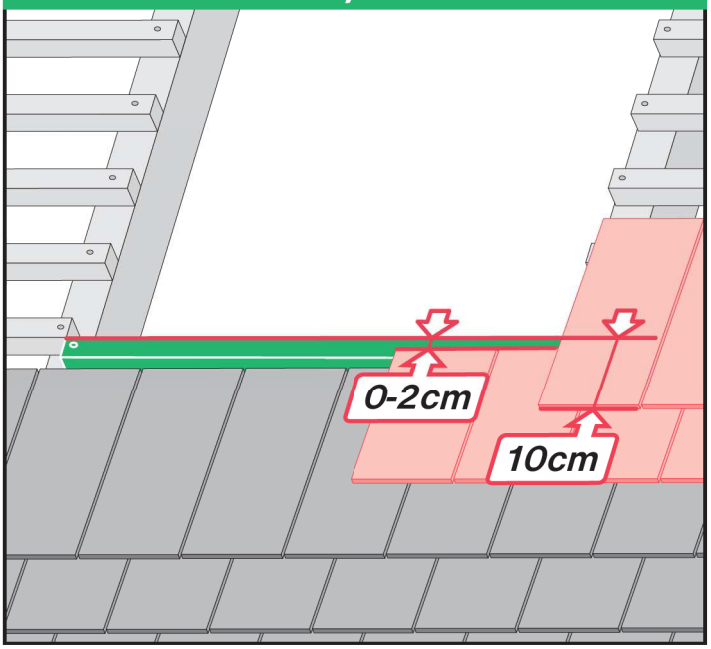

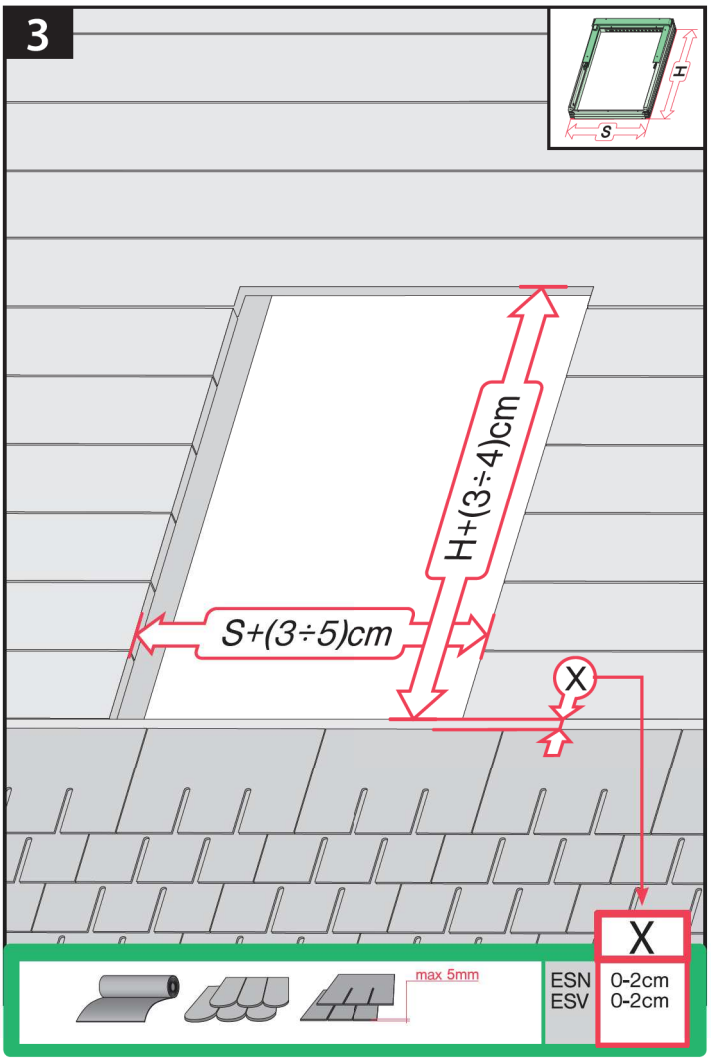

ESN, ESV

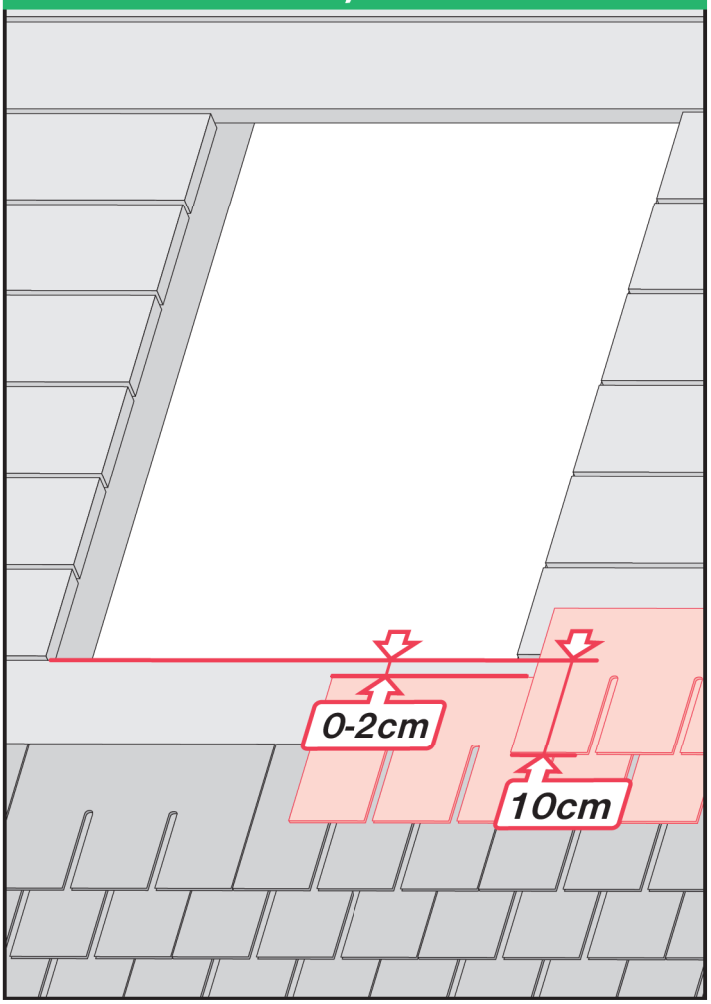

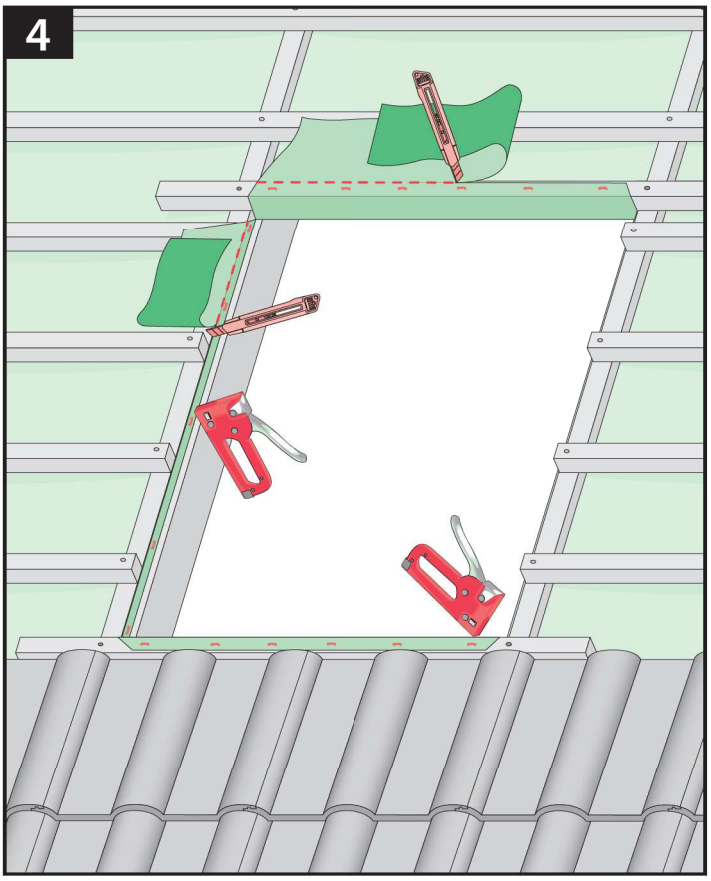
4

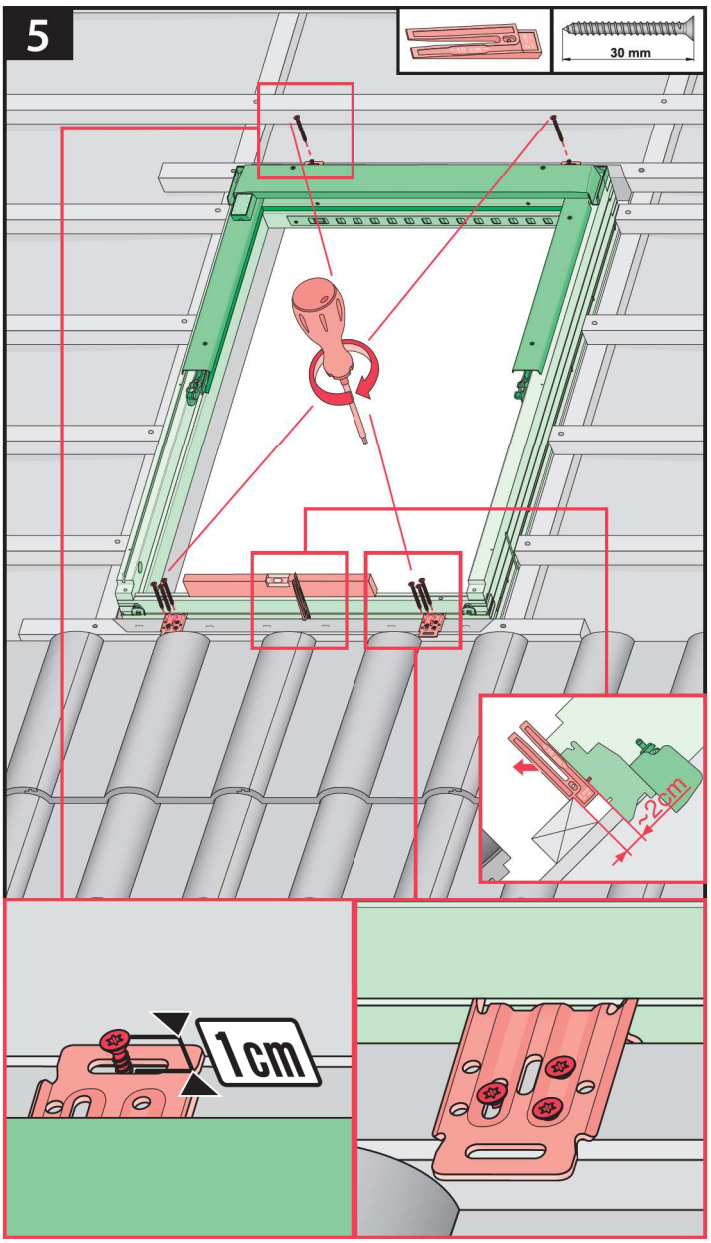
5
30 mm
~2cm
1cm

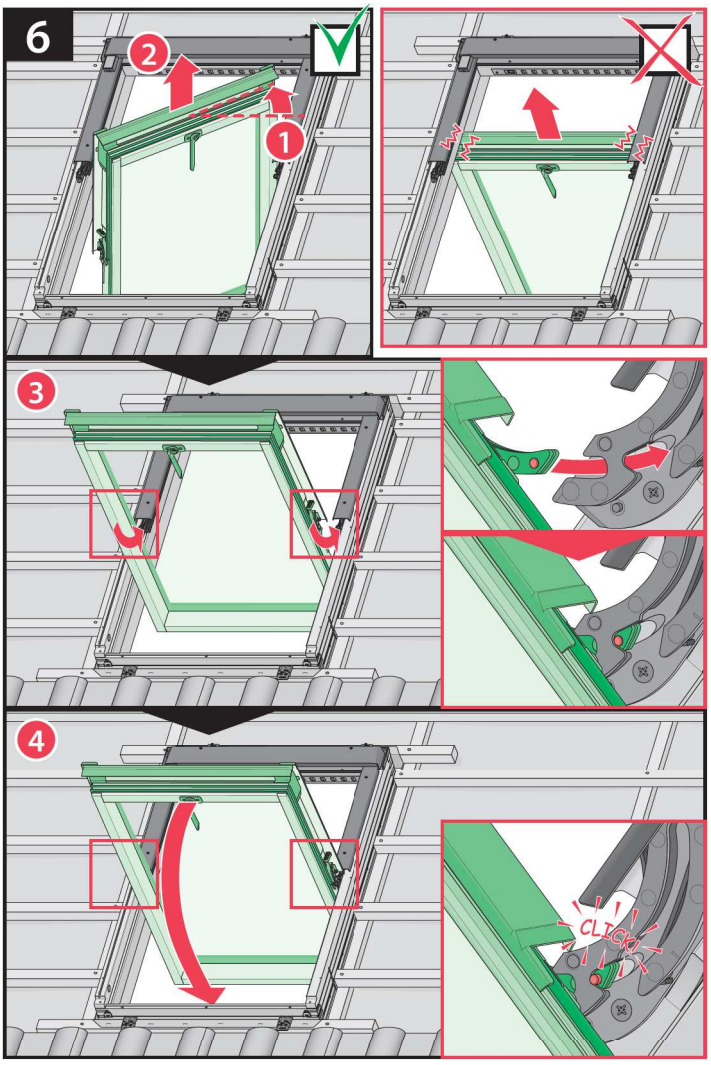
6
2
1
3
4
CLICK

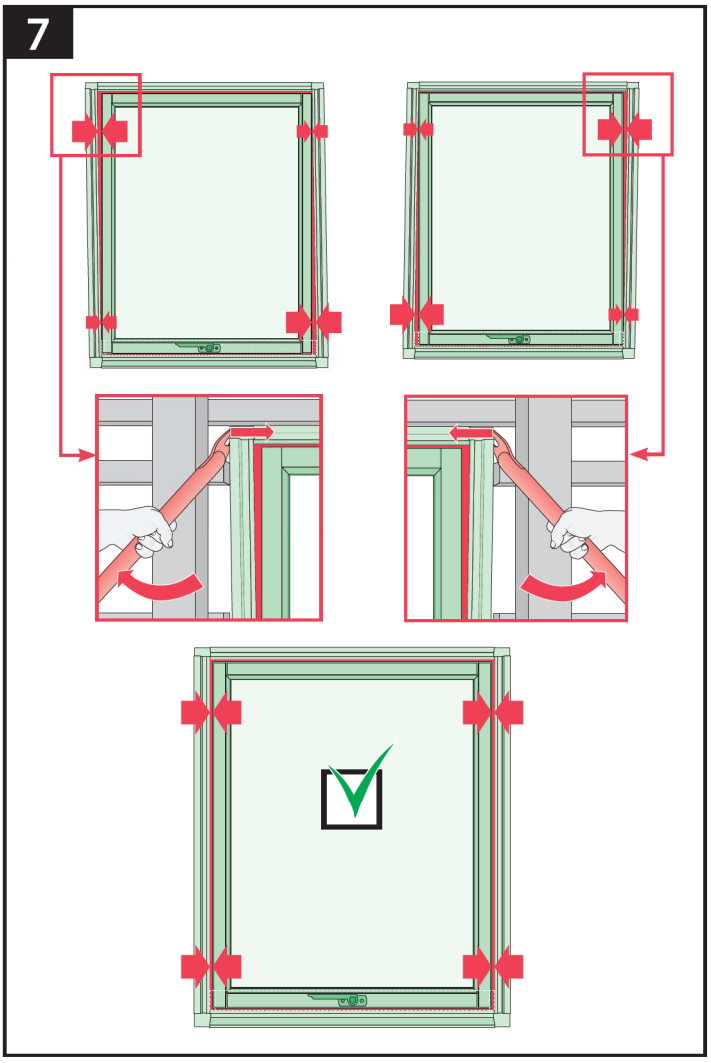
7

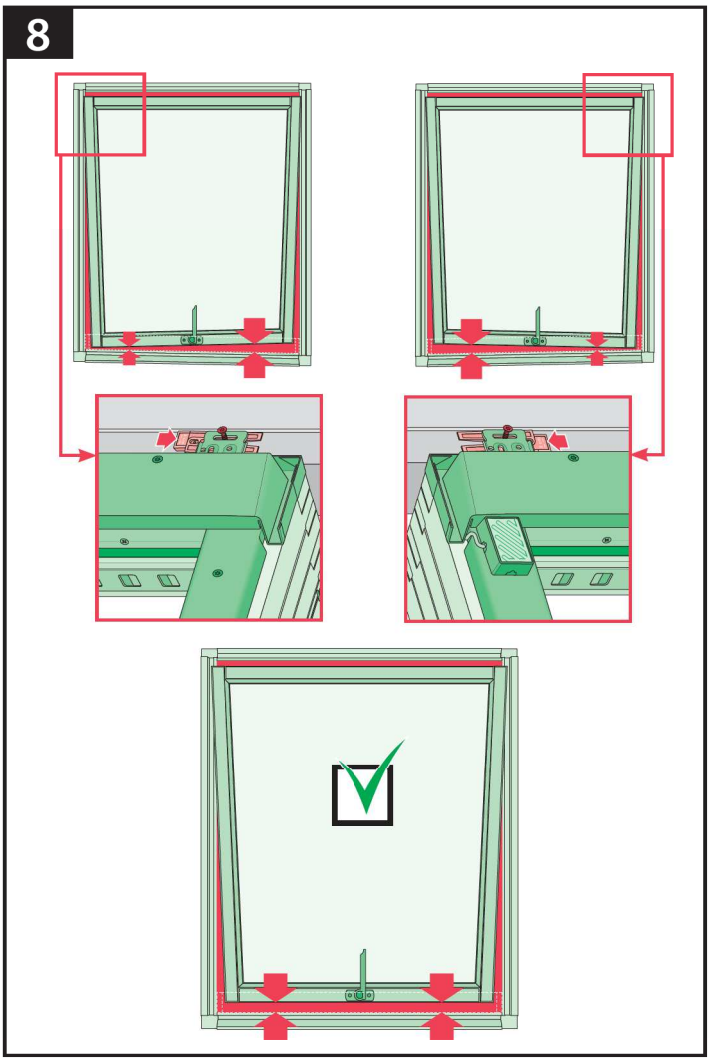
8

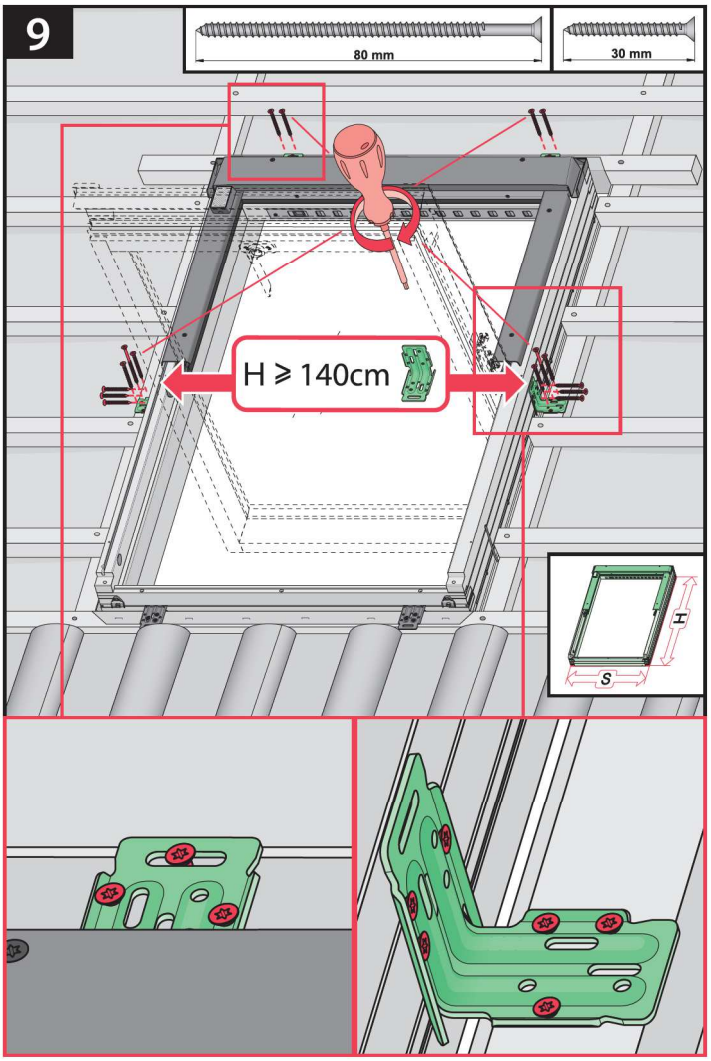
9
80 mm
30 mm
H ⩾ 140cm
H
S

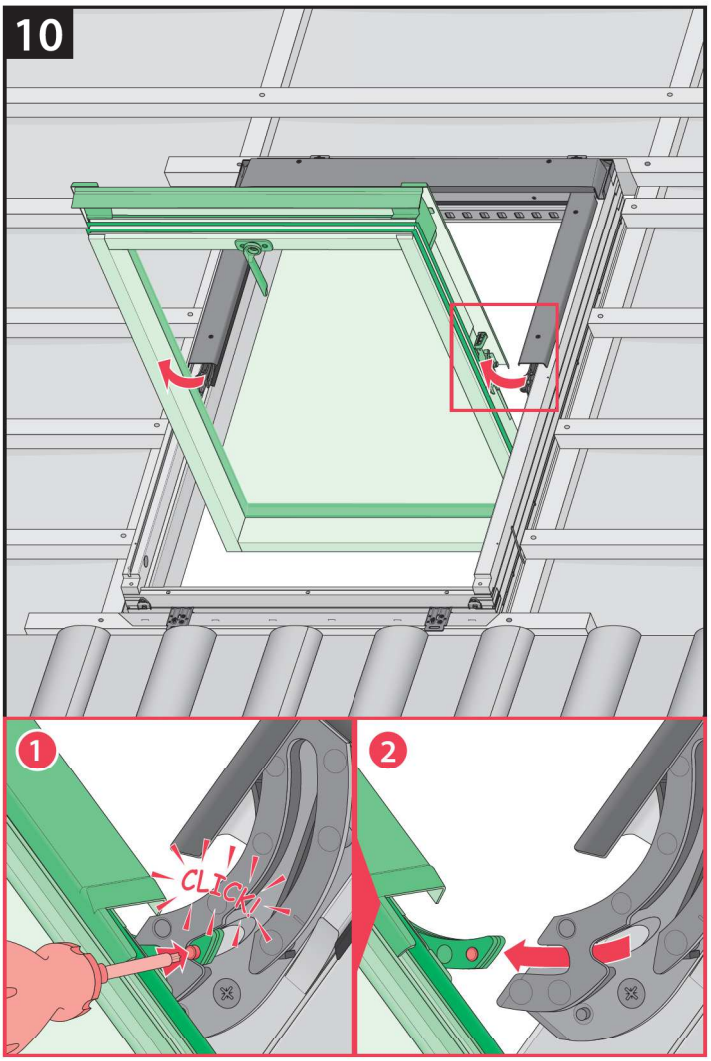
10
1
CLICK!
2

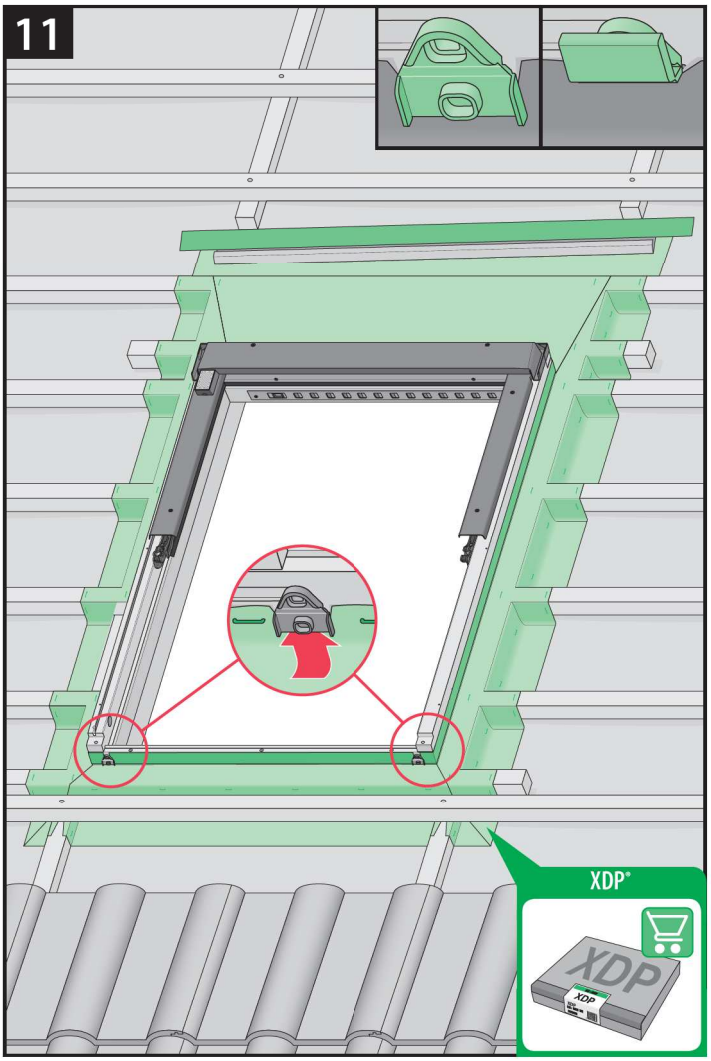
11
XDP®
XDP

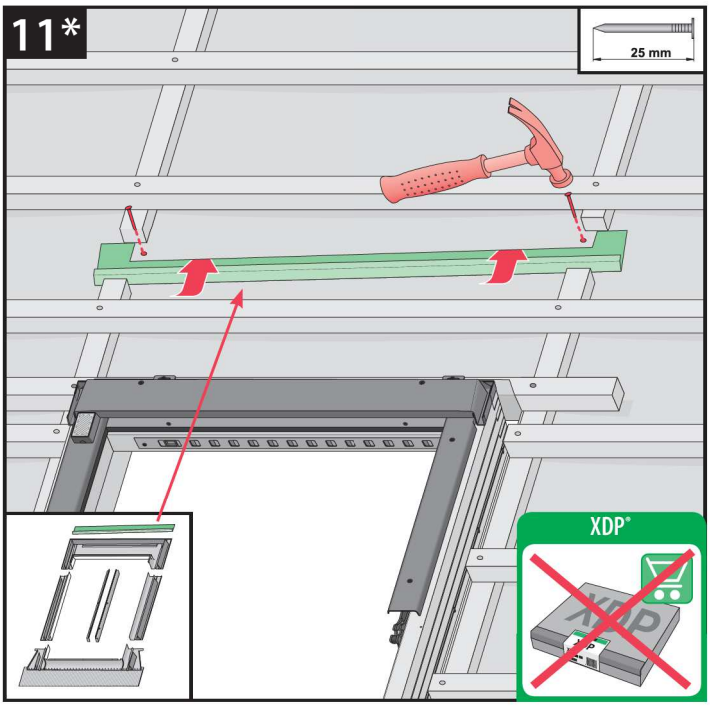
11*
25 mm
XDP®

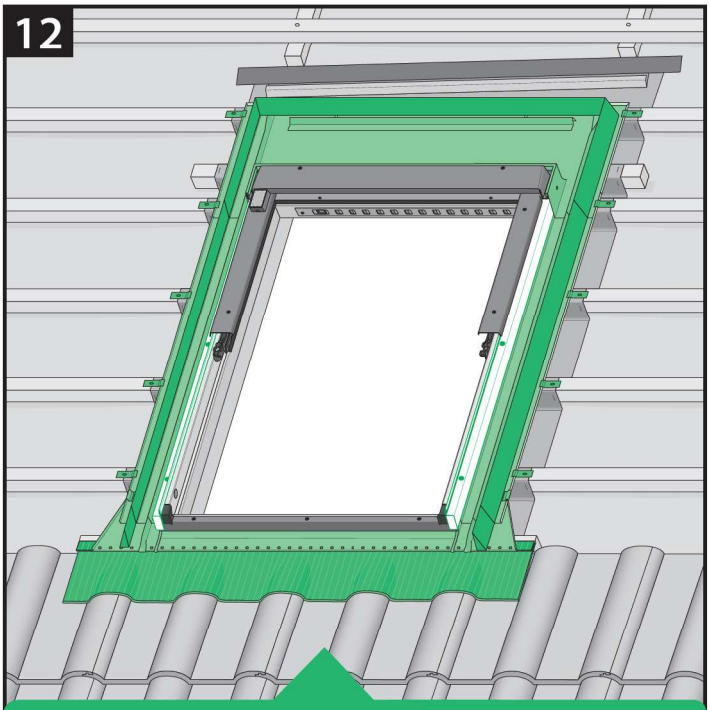
12

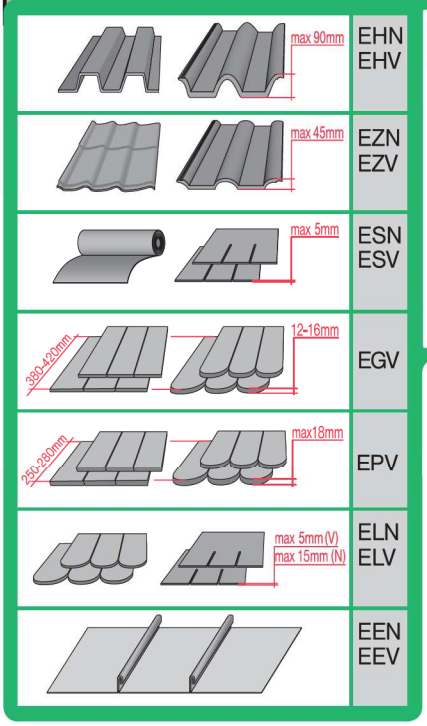
max 90mm
EHN
EHV
max 45mm
EZN
EZV
max 5mm
ESN
ESV
380-420mm
12-16mm
EGV
295-280mm
max18mm
EPV
max 5mm (V)
max 15mm (N)
ELN
ELV
EEN
EEV

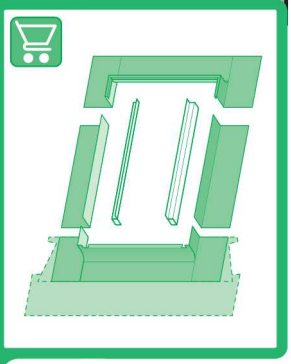

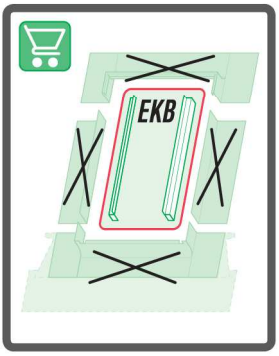
EKB

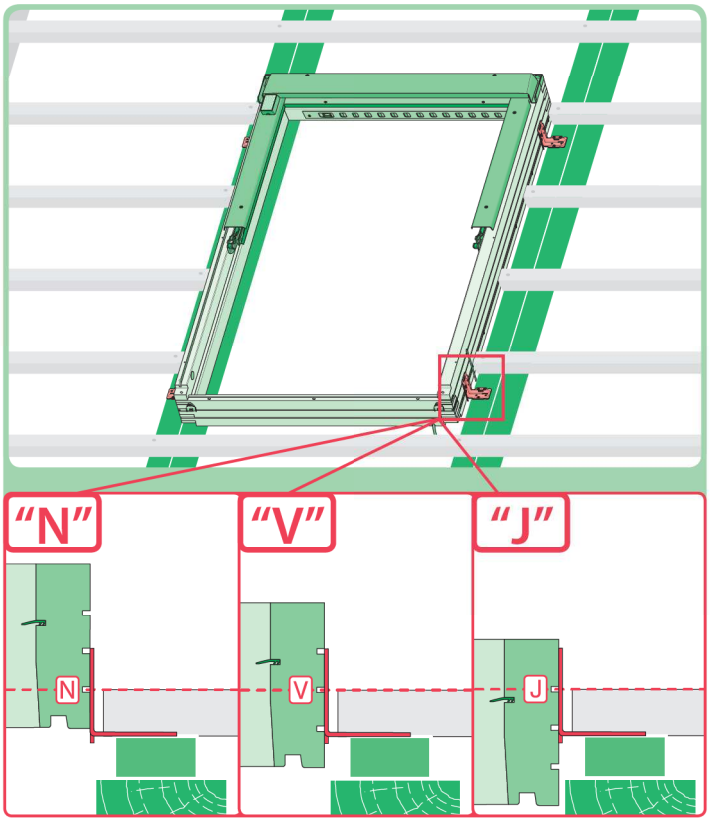

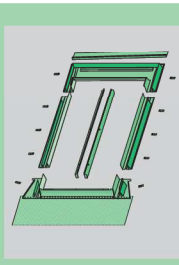	max 90mm 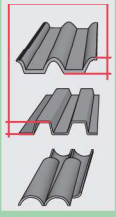	EHN	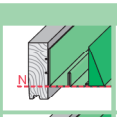	15°-90°
		EHV	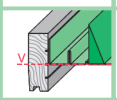	15°-90°
		-	-	-
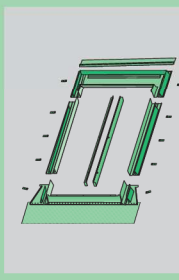	max 45mm 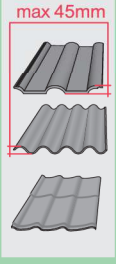	EZN	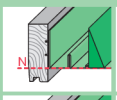	15°-90°
		EZV	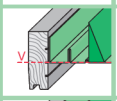	15°-90°
		EZJ	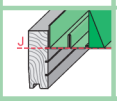	20°-90°
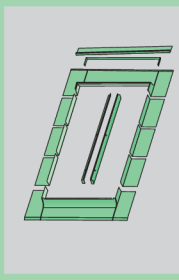	max 15mm (N) max 5mm (V) max 5mm (J) 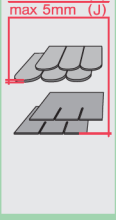	ELN	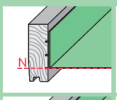	15°-90°
		ELV	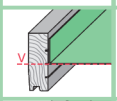	15°-90°
		ELJ	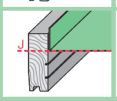	20°-90°
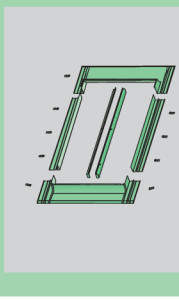	max 5mm 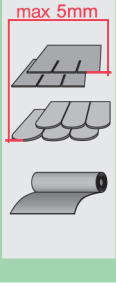	ESN	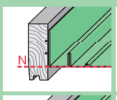	15°-90°
		ESV	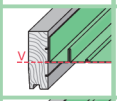	15°-90°
		ESJ	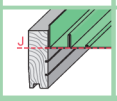	20°-90°

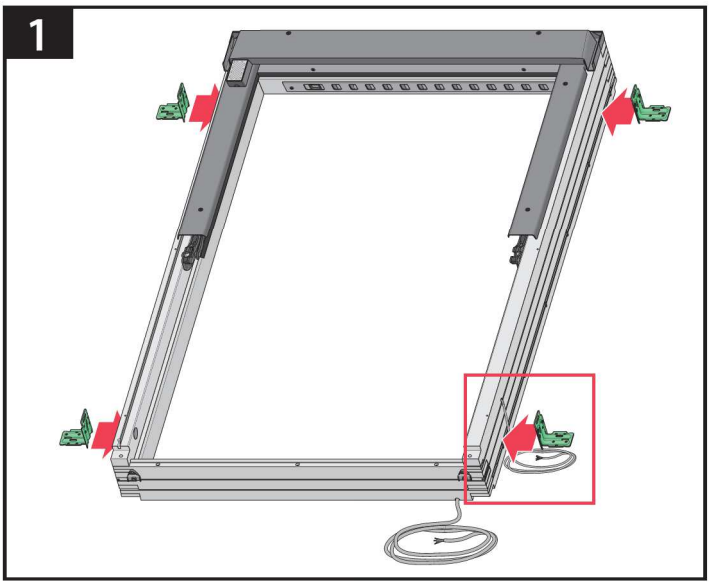
1

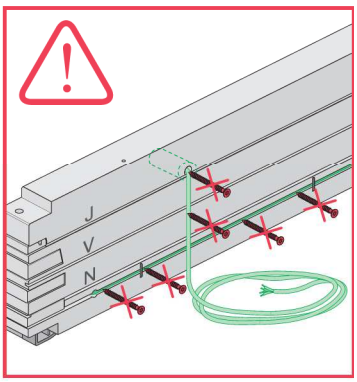
J
V
N

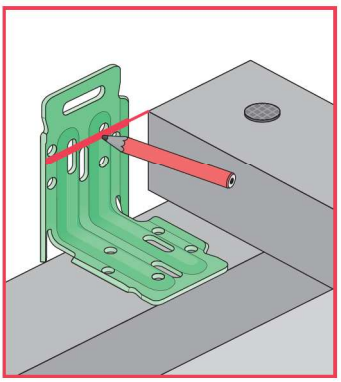

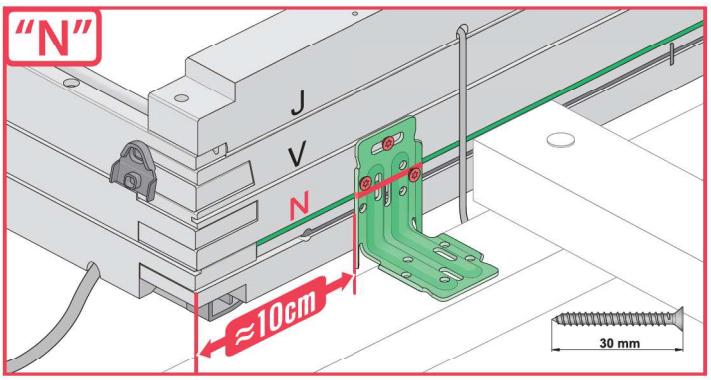
"N"
J
V
N
≈10cm
30 mm

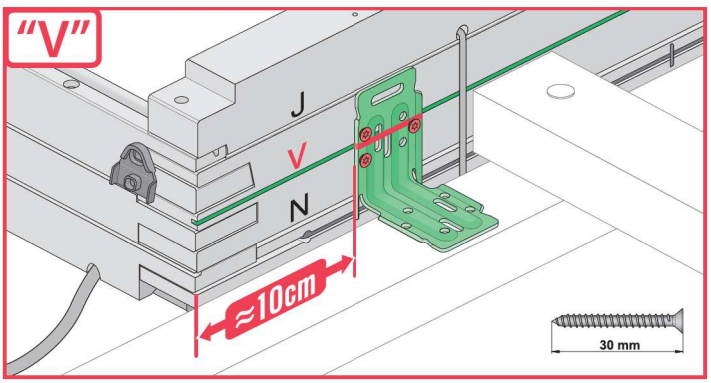
"V"
J
V
N
≈10cm
30 mm

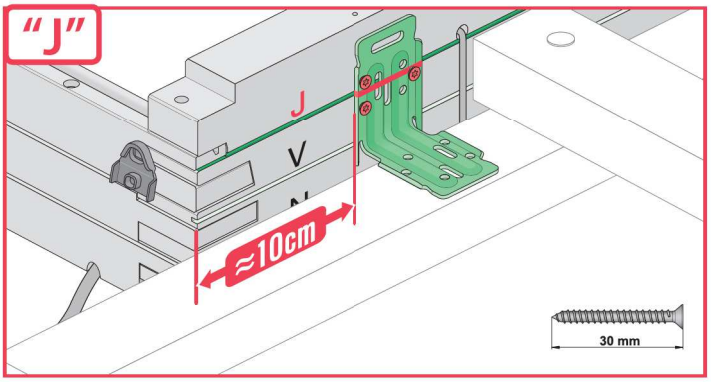
"J"
J
V
≈10cm
30 mm

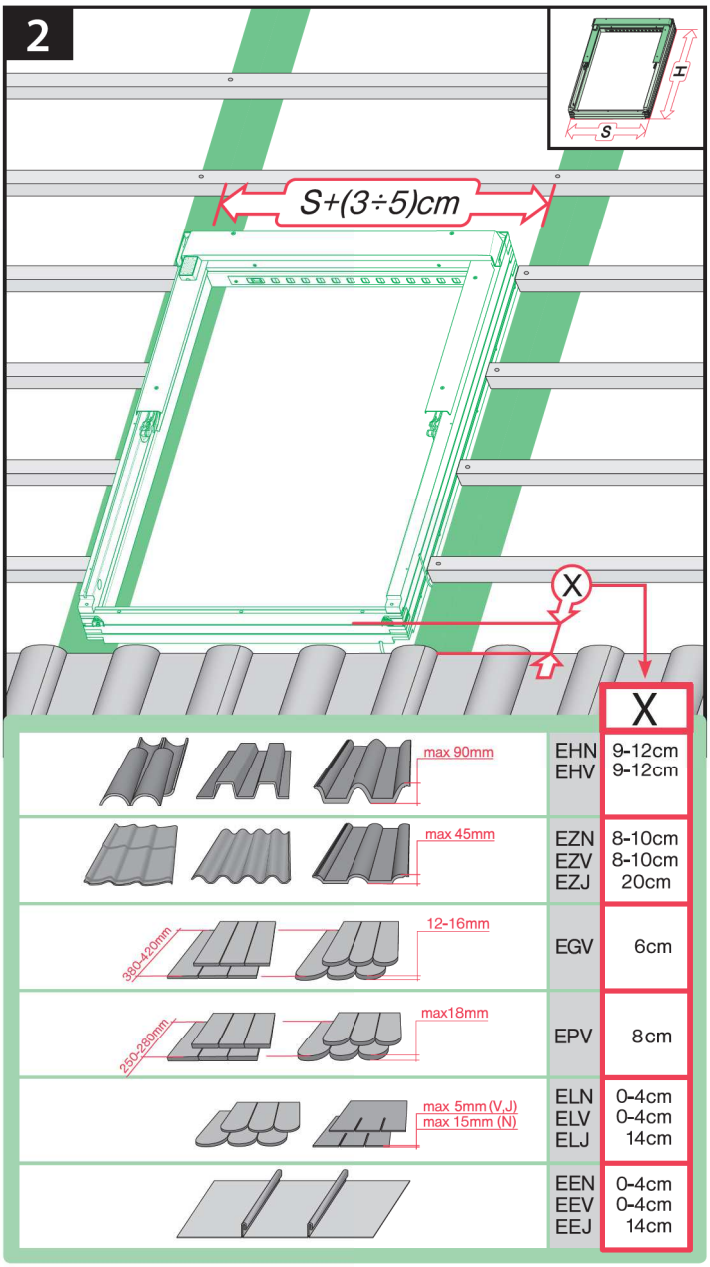

	X
EHN EHV	9-12cm 9-12cm
EZN EZV EZJ	8-10cm 8-10cm 20cm
EGV	6cm
EPV	8cm
ELN ELV ELJ	0-4cm 0-4cm 14cm
EEN EEV EEJ	0-4cm 0-4cm 14cm

ELN, ELV

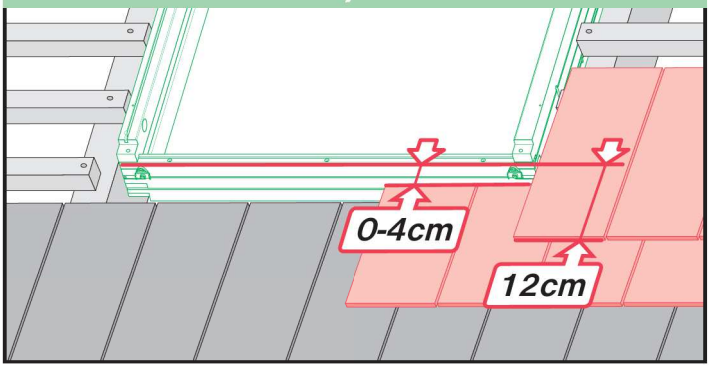

ELJ

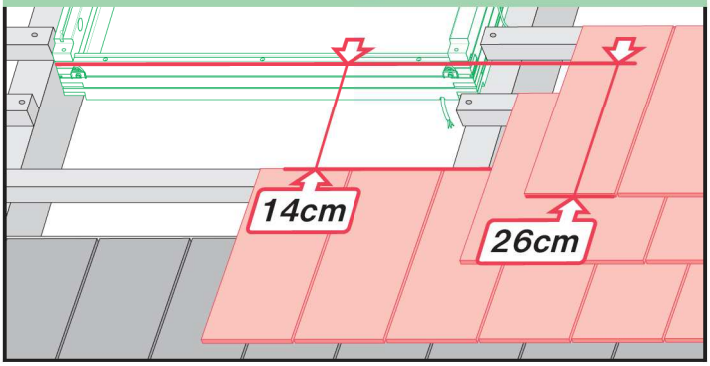

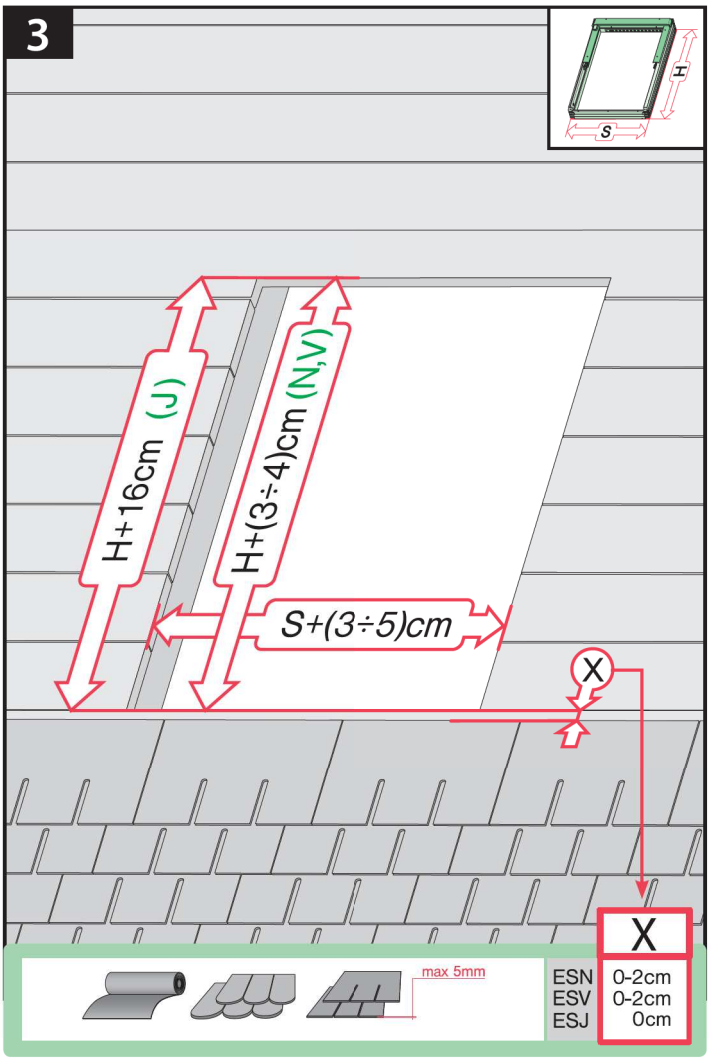
3
H
S
H+16cm (J)
H+(3÷4)cm (N,V)
S+(3÷5)cm
X
max 5mm
X
ESN 0-2cm
ESV 0-2cm
ESJ 0cm

ESN, ESV

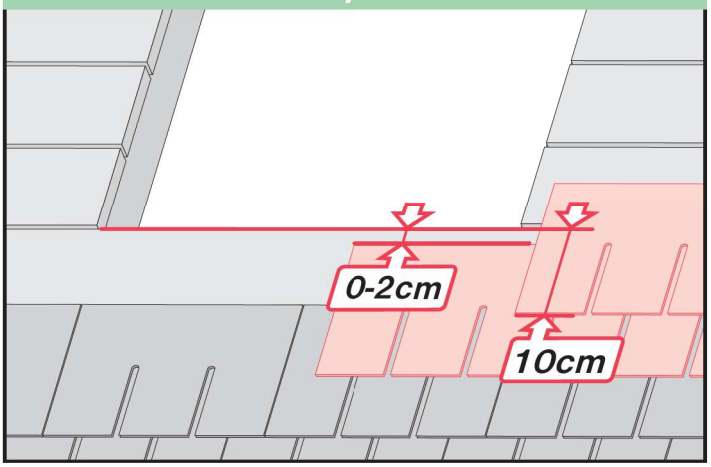
0-2cm
10cm

ESJ

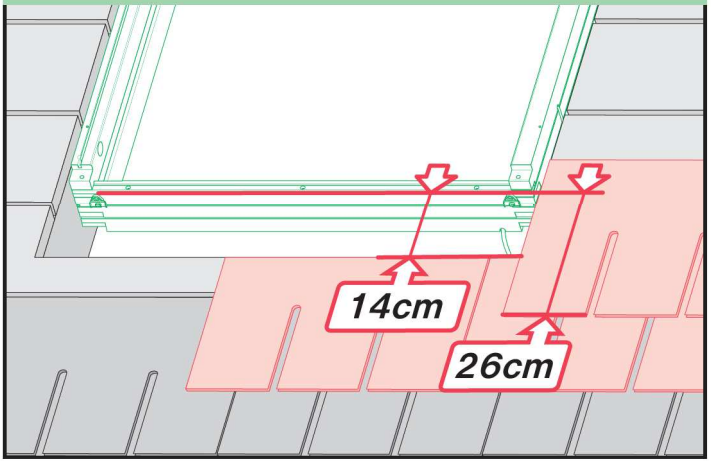
14cm
26cm

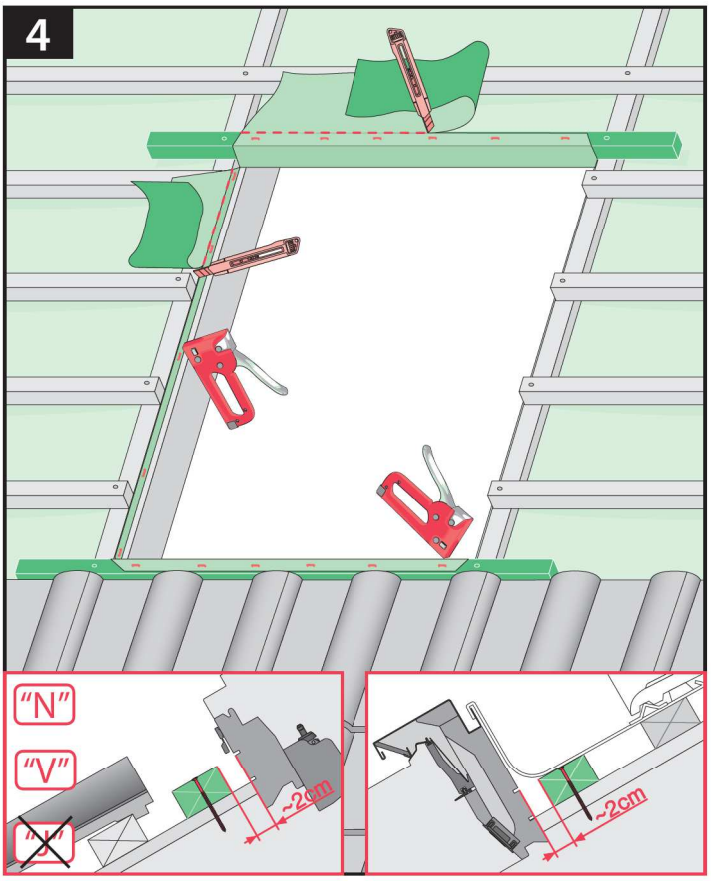
4
"N"
"V"
"U"
~2cm
~2cm

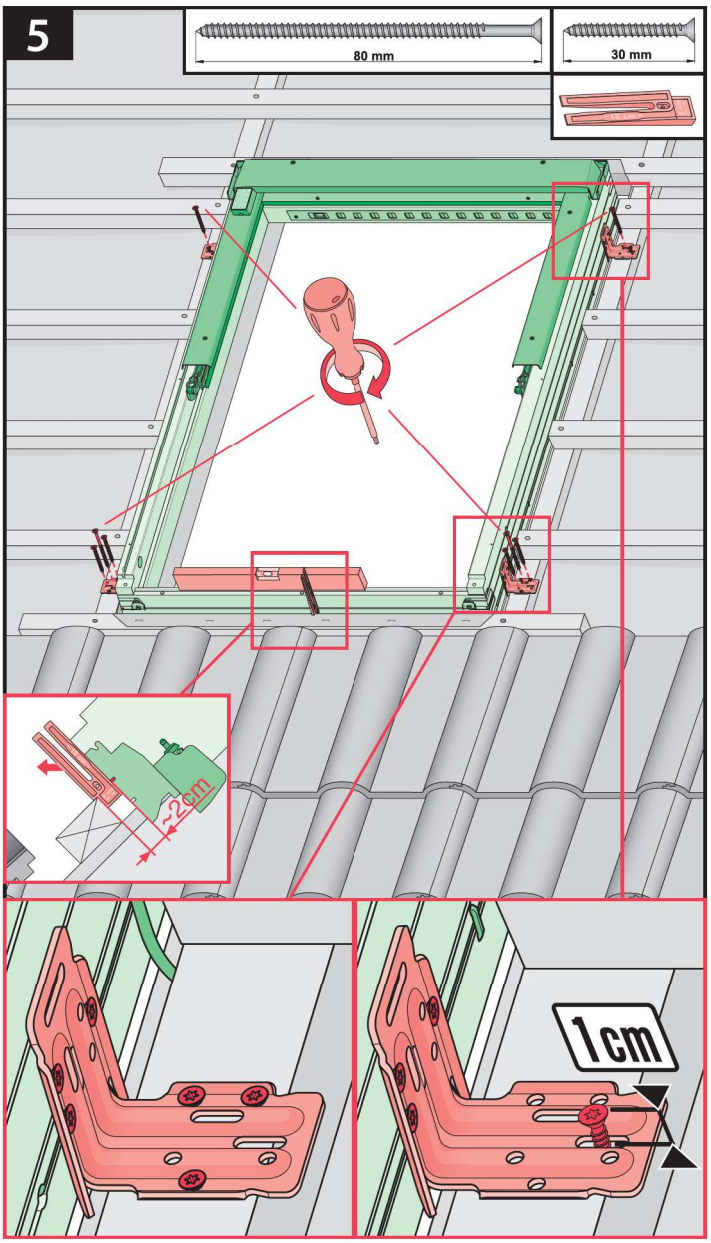
5
80 mm
30 mm
~2cm
1cm

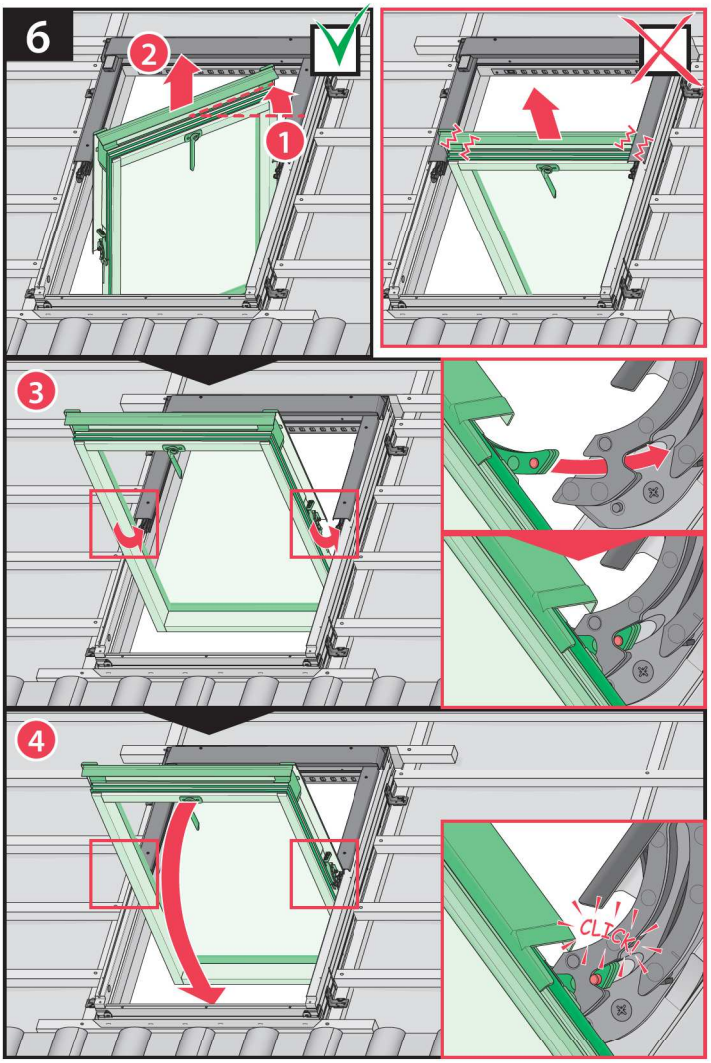
6
2
1
3
4
CLICK

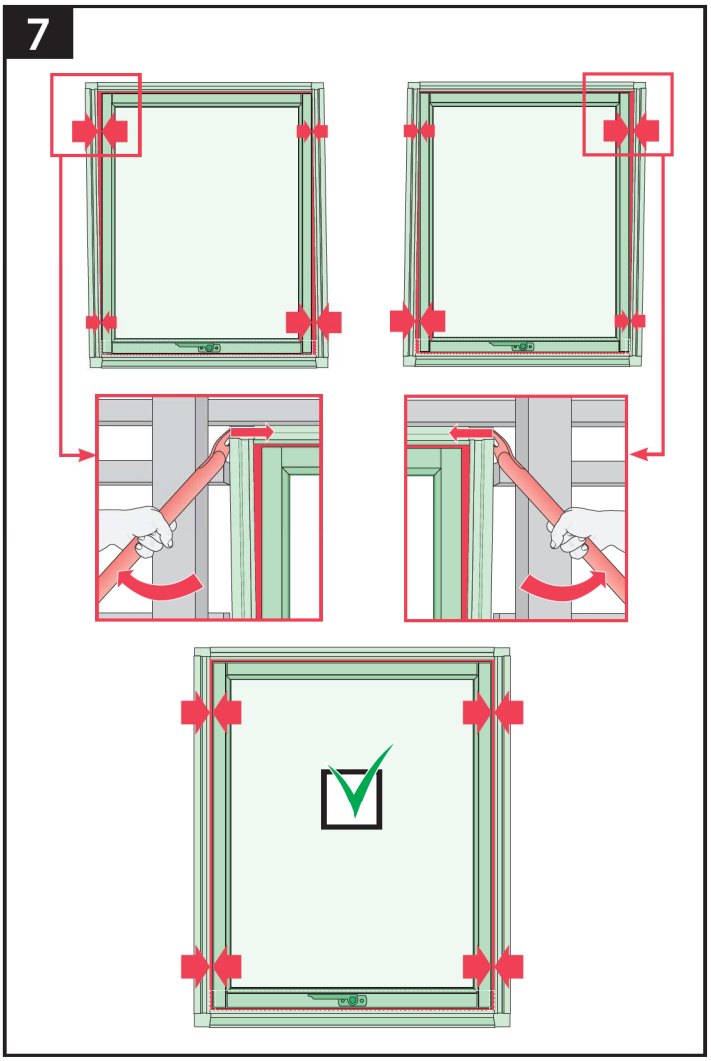
7

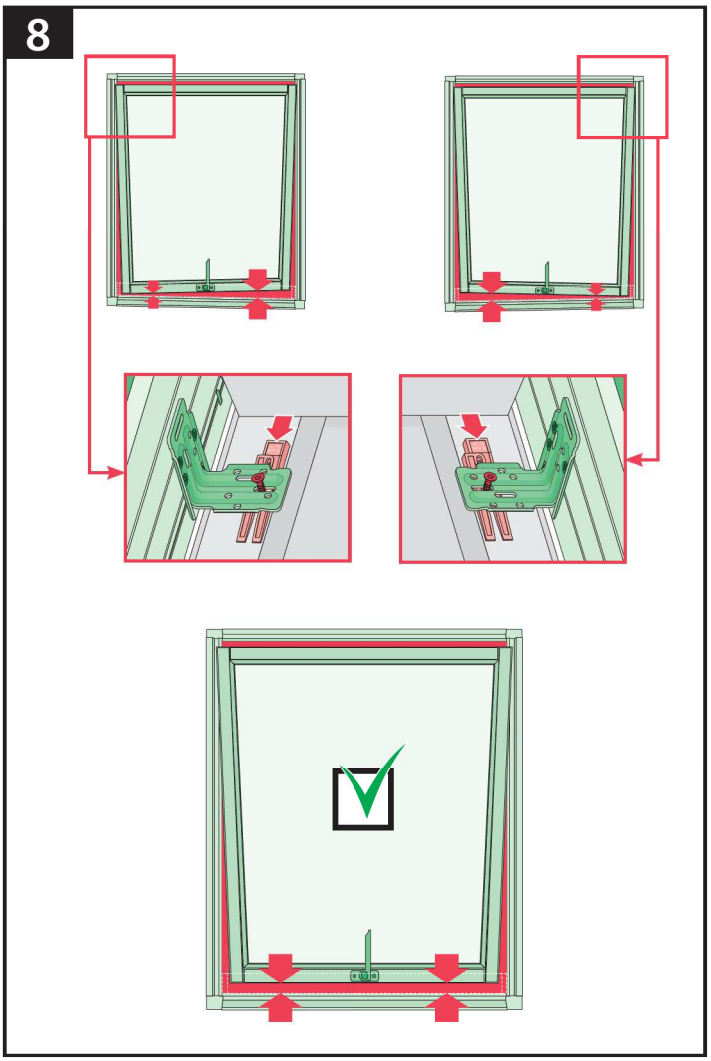
8

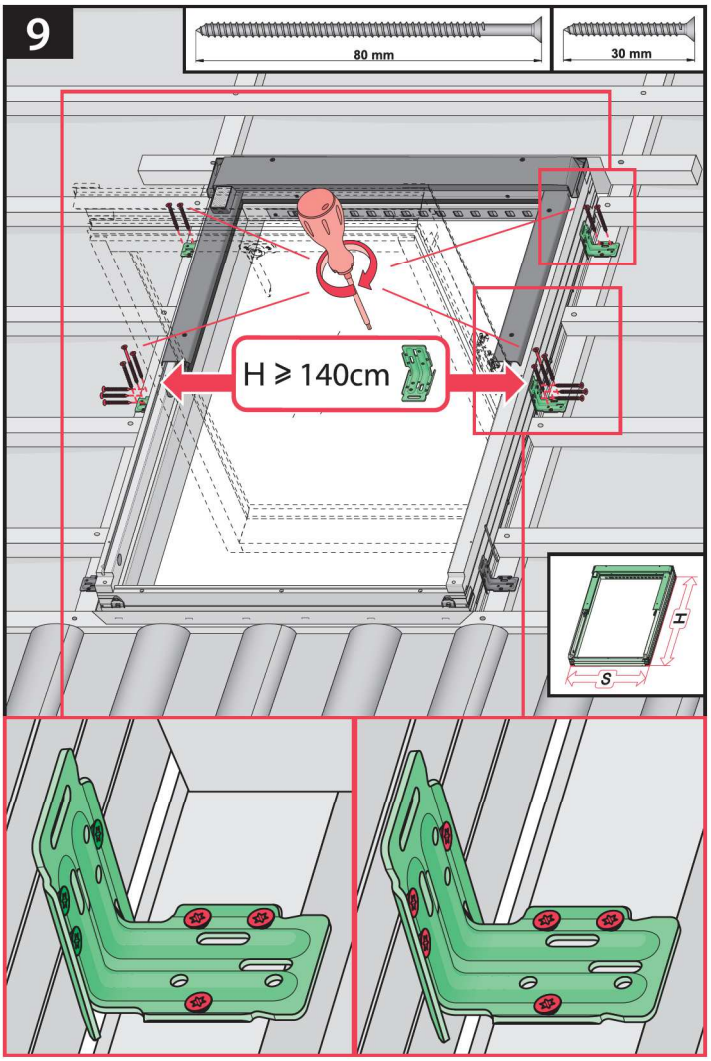
9
80 mm
30 mm
H ⩾ 140cm
H
S

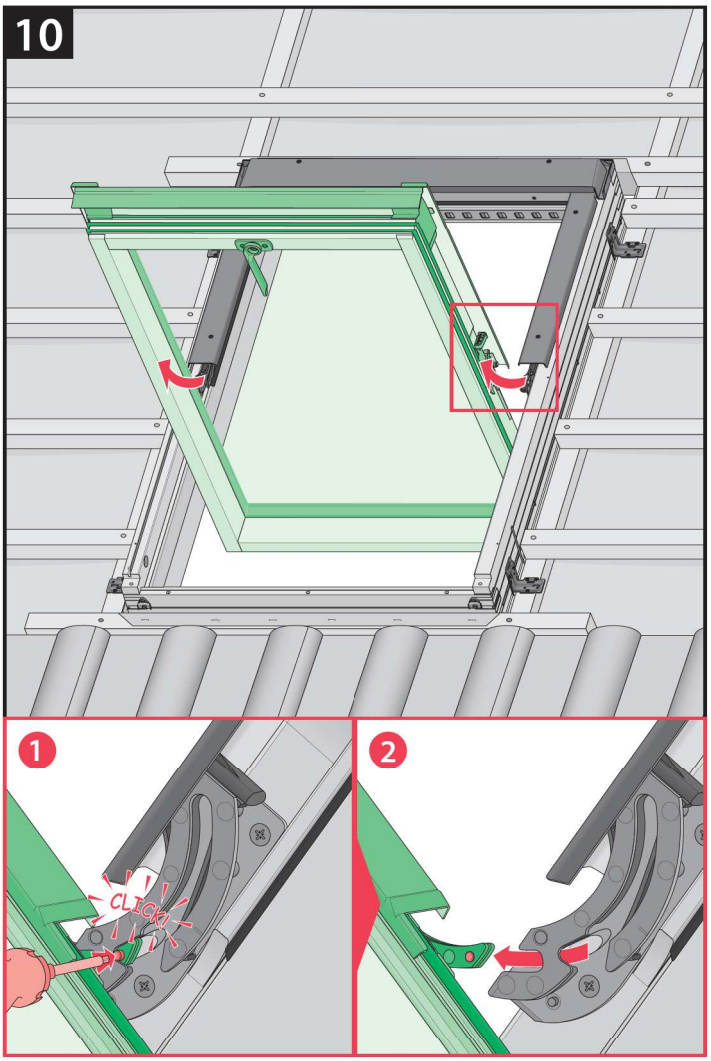
10
1
CLICK!
2

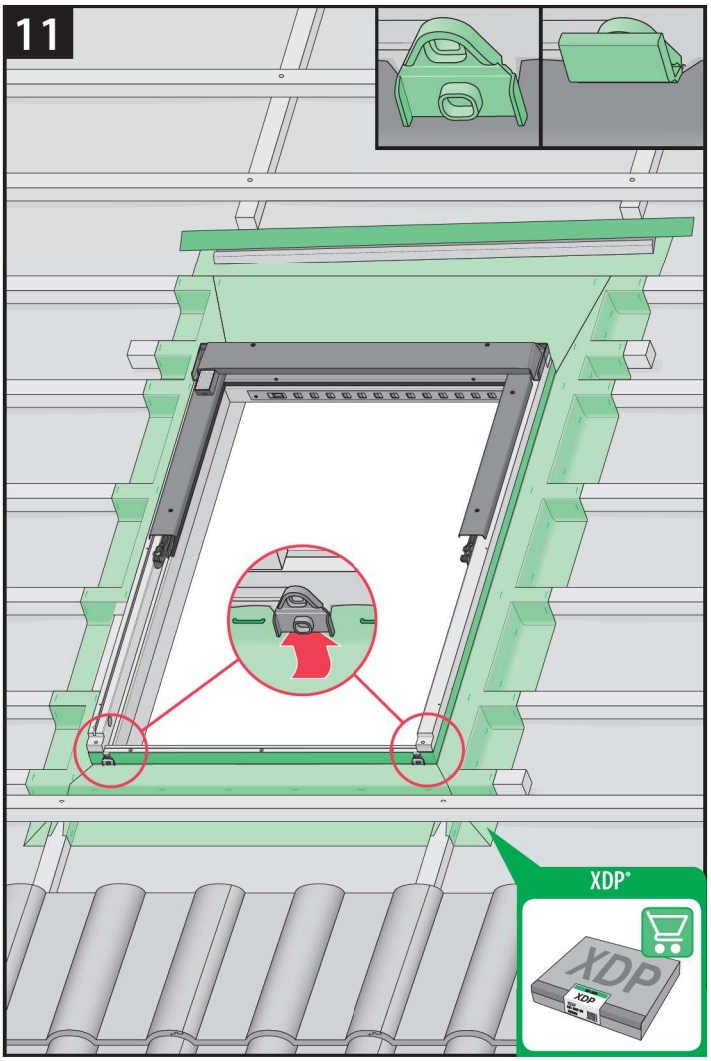
11
XDP®
XDP

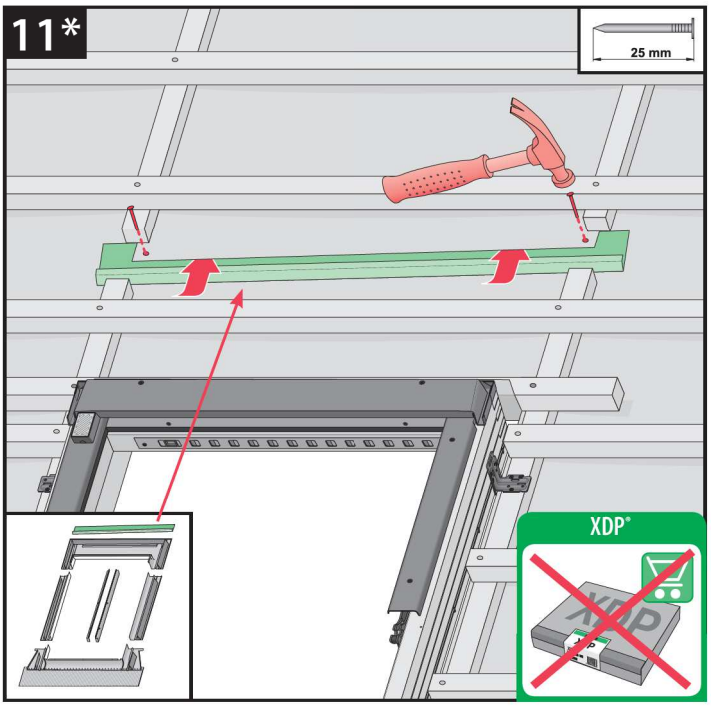
11*
25 mm
XDP®

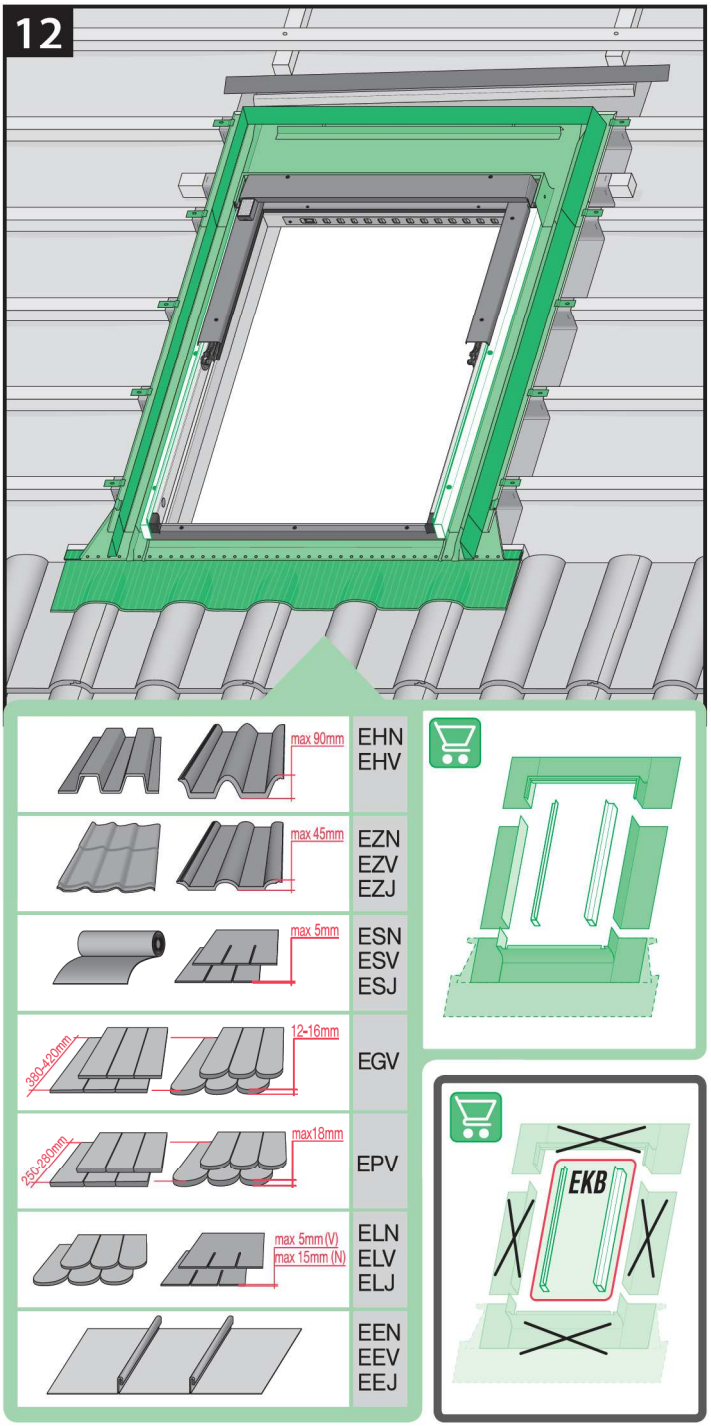
12
max 90mm
EHN
EHV
max 45mm
EZN
EZV
EZJ
max 5mm
ESN
ESV
ESJ
380-420mm
12-16mm
EGV
250-280mm
max18mm
EPV
max 5mm (V)
max 15mm (N)
ELN
ELV
ELJ
EEN
EEV
EEJ
EKB

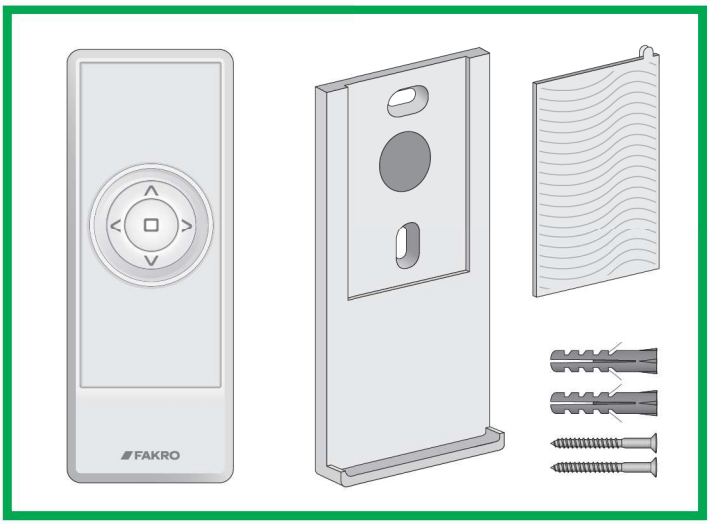
FAKRO

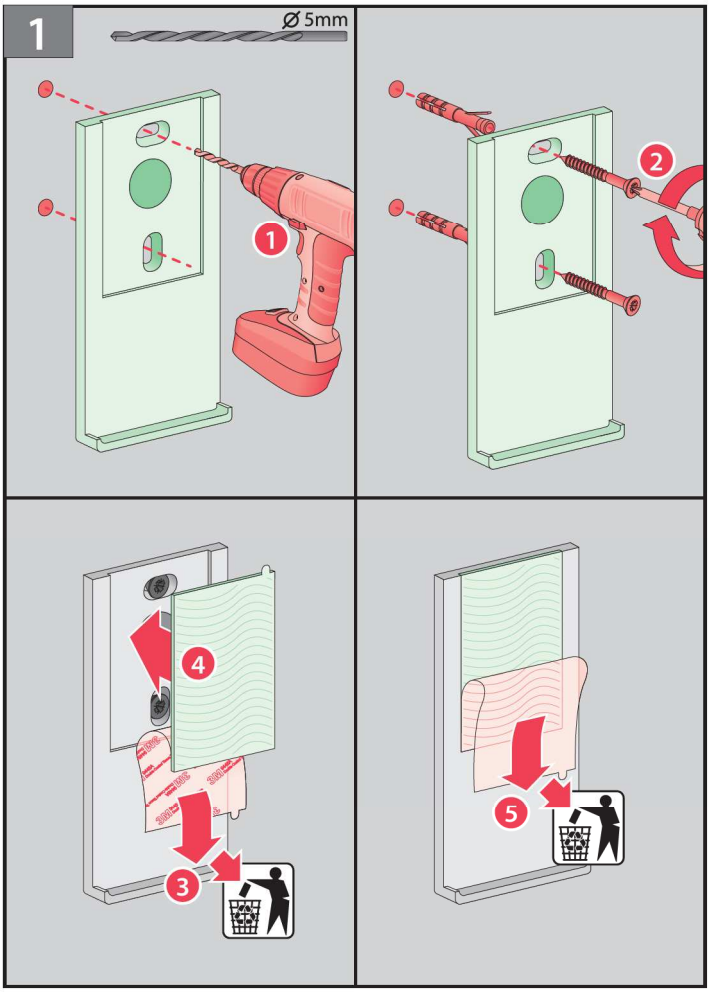
1
Ø 5mm
1
2
3
4
5

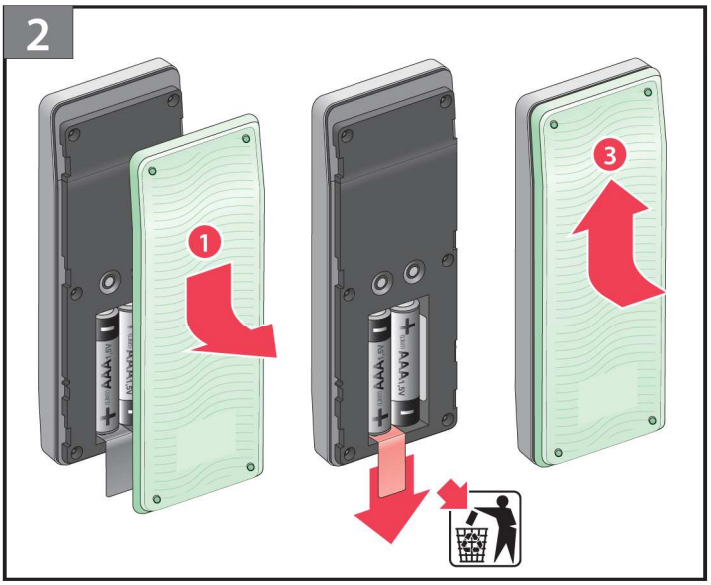
2
1
3

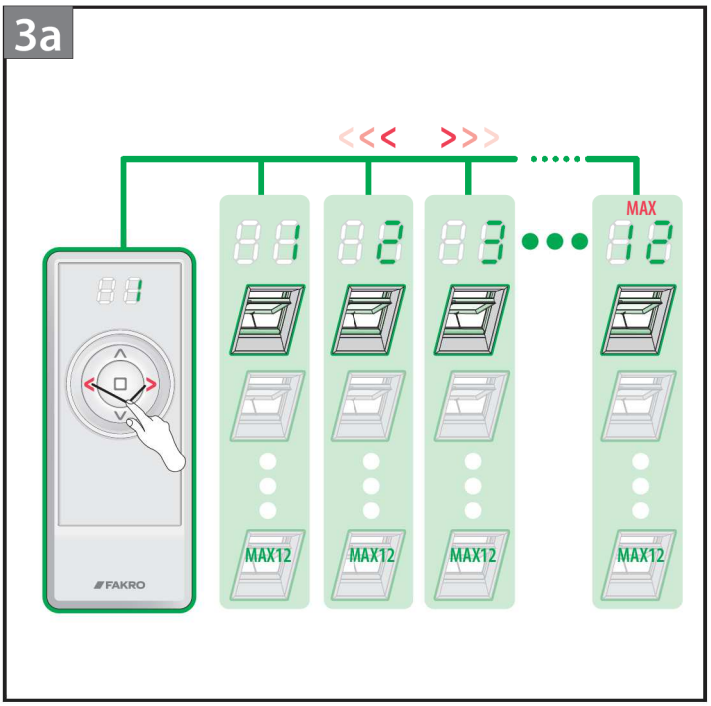
3a
<<< >>>
MAX
MAX12
MAX12
MAX12
MAX12
FAKRO

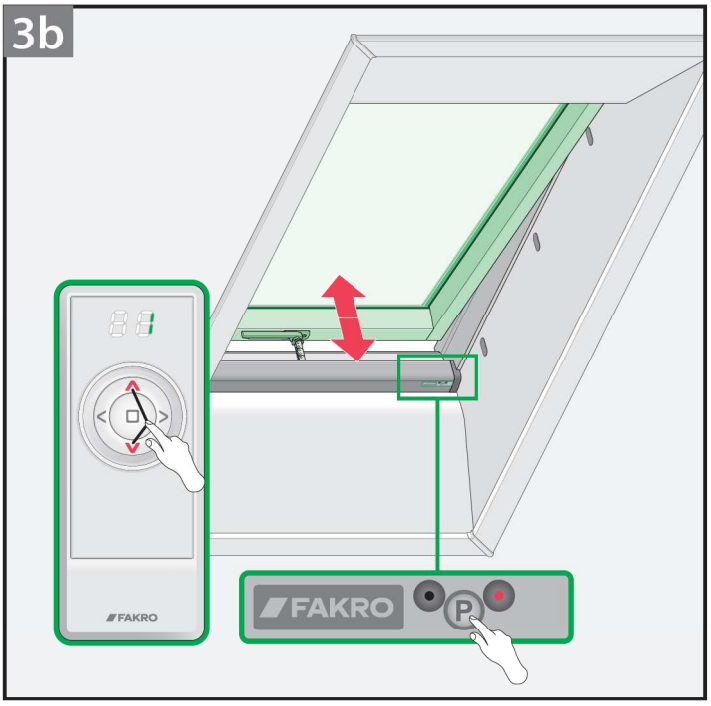
3b
FAKRO
FAKRO
P

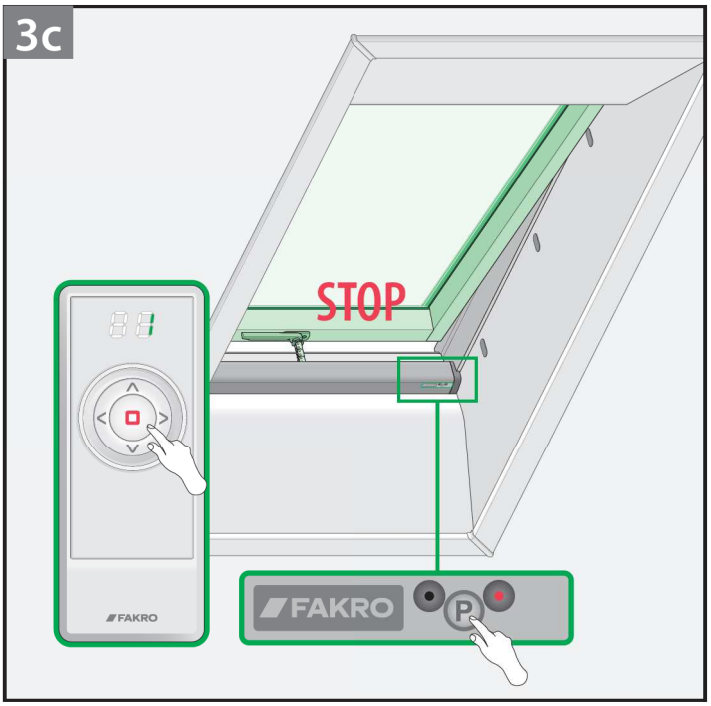
3c
STOP
FAKRO
FAKRO
P

BG	Производителят и Продавачът не носят отговорност за неспазване на съответните закони, строителни норми и изисквания за безопасност от потребителя на продукта, архитекта, монтажника или собственика на сграда.
CZ	Výrobce ani prodejce nenesou žádnou odpovědnost za nedodržení příslušných platných zákonů, stavebních předpisů a bezpečnostních požadavků uživatelem výrobku, architektem, montážníkem nebo vlastníkem budovy.
DE	Hersteller und Verkäufer übernehmen keine Haftung für Nichtbeachtung entsprechender Rechts- und Bauvorschriften sowie Sicherheitsanforderungen seitens Produktbenutzers, Architekten, Monteurs oder Gebäudebesitzers.
ES	El fabricante y el vendedor no tienen ninguna responsabilidad por el incumplimiento de la ley vigente, normas de construcción y exigencias de seguridad por parte del usuario del producto, arquitecto, instalador o el propietario del edificio.
FR	Le fabricant et le revendeur ne prend aucune responsabilité de ne pas respecter les lois applicables, les règlements sur les bâtiments et les exigences de sécurité par l'utilisateur du produit, l'architecte, l'installateur ou le propriétaire du bâtiment.
GB	Manufacturer and Seller shall bear no liability for failure to comply with the applicable laws, building codes and safety requirements by the user of the product, architect, fitter or owner of the building.
HU	A Gyártó és a Forgalmazó nem vállal semmiféle felelősséget a vonatkozó törvényi, építőipari és biztonsági előírások termékfelhasználó, építész, beépítőmester vagy épülettulajdonos általi be nem tartásáért.
IT	Il Produttore e il Rivenditore non potranno essere ritenuti responsabili per il mancato rispetto, da parte dell'utente del prodotto, del progettista, dell'installatore o del proprietario dell'edificio, delle leggi vigenti, nonchè dei regolamenti edilizi e di quelli relativi alla sicurezza.
NL	De fabrikant en verkoper zijn niet aansprakelijk voor gevolgen bij het niet opvolgen van toepasselijke wetten, bouwbesluiten en veiligheidsvoorschriften door de gebruiker van het product, de architect, de installateur of de eigenaar van het gebouw.
PL	Producent i Sprzedawca nie ponosi żadnej odpowiedzialności za nieprzestrzeganie stosownych przepisów prawa, przepisów budowlanych i wymogów bezpieczeństwa przez użytkownika produktu, architekta, montażystę lub właściciela budynku.
PT	O fabricante e o vendedor não tem nenhuma responsabilidade pelo o não cumprimento da lei, códigos de construção e as exigências de segurança por parte do usuário do produto, arquiteto, instalador ou proprietário do edifício.
RO	Nici producătorul, nici distribuitorul nu îşi vor asuma niciun fel de răspundere pentru nerespectarea legilor în vigoare, a legilor din domeniul construcţiilor sau a măsurilor de siguranţă impuse utilizatorilor produsului, arhitecţilor, montatorilor sau proprietarilor clădirii.
RU	В случае несоблюдения архитектором, монтажником или владельцем здания строительных правил и норм безопасности ответственность с производителя и продавца снимается.
SK	Výrobca a predajca nenesú žiadnu zodpovednosť za nedodržanie príslušných ustanovení zákona, stavebných predpisov a bezpečnostných požiadaviek užívateľom výrobku, architektom, montérom alebo majiteľom objektu.